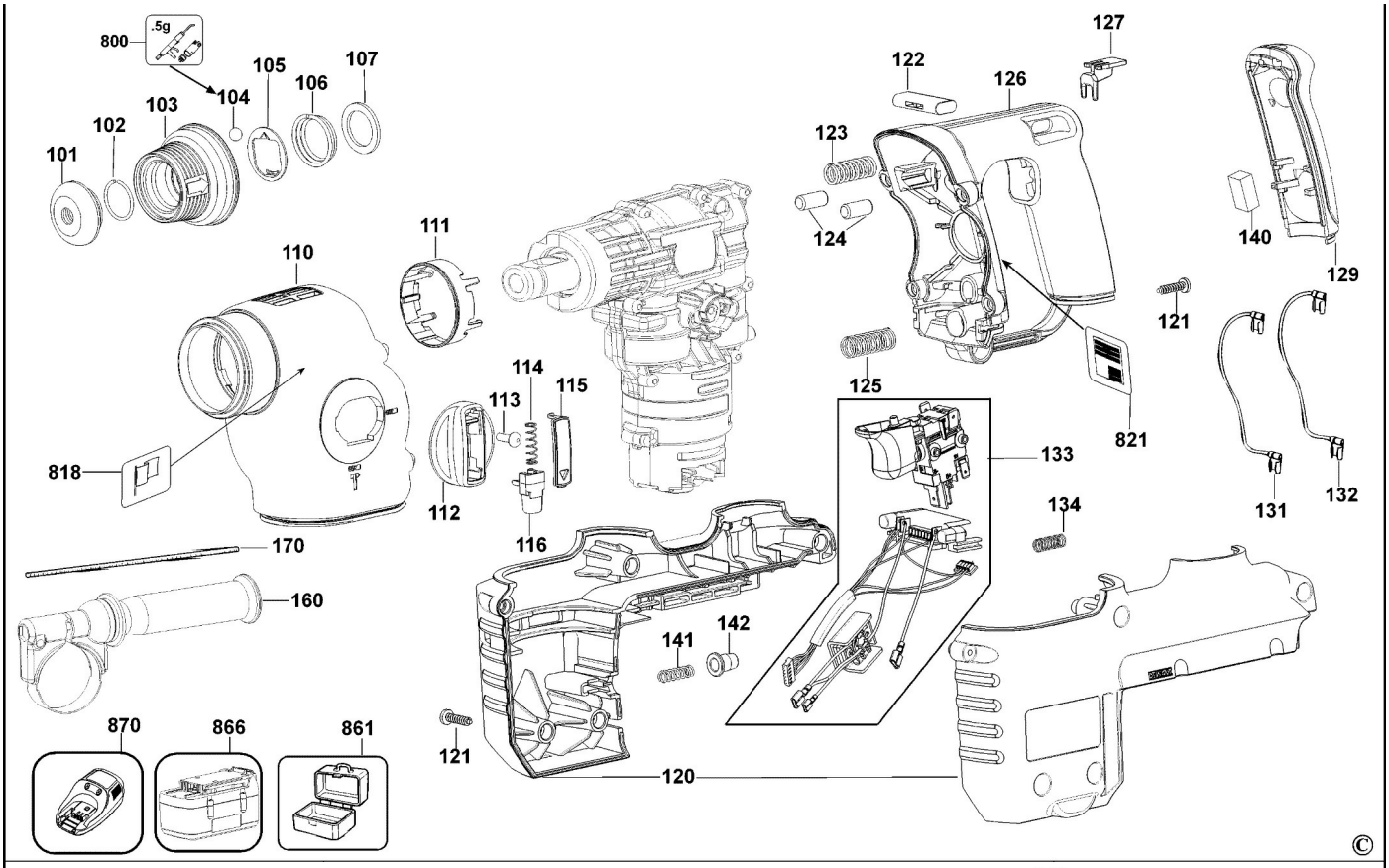
800
.5g
101
102
103
104
105
106
107
110
111
112
113
114
115
116
818
170
160
870
866
861
120
121
122
123
124
125
126
127
129
131
132
133
134
140
141
142
821
©

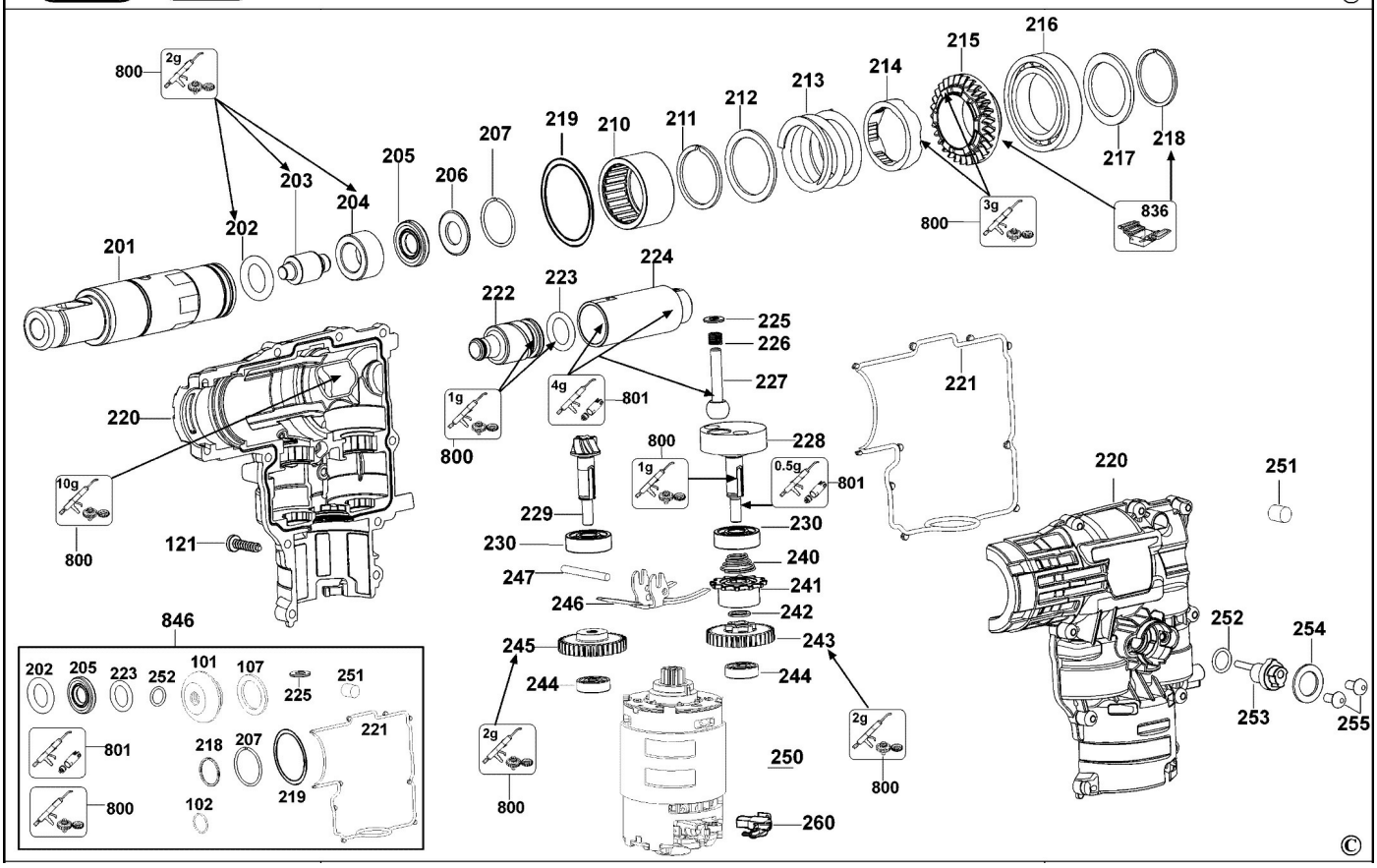
800
2g
201
202
203
204
205
206
207
219
210
211
212
213
214
215
216
217
218
836
3g
800
220
10g
800
121
222
223
224
225
226
227
1g
800
4g
801
228
800
1g
0.5g
801
229
230
230
240
241
242
243
244
244
245
246
247
2g
800
2g
800
250
260
221
220
251
252
253
254
255
846
202
205
223
252
101
107
225
251
801
218
207
221
219
800
102
©