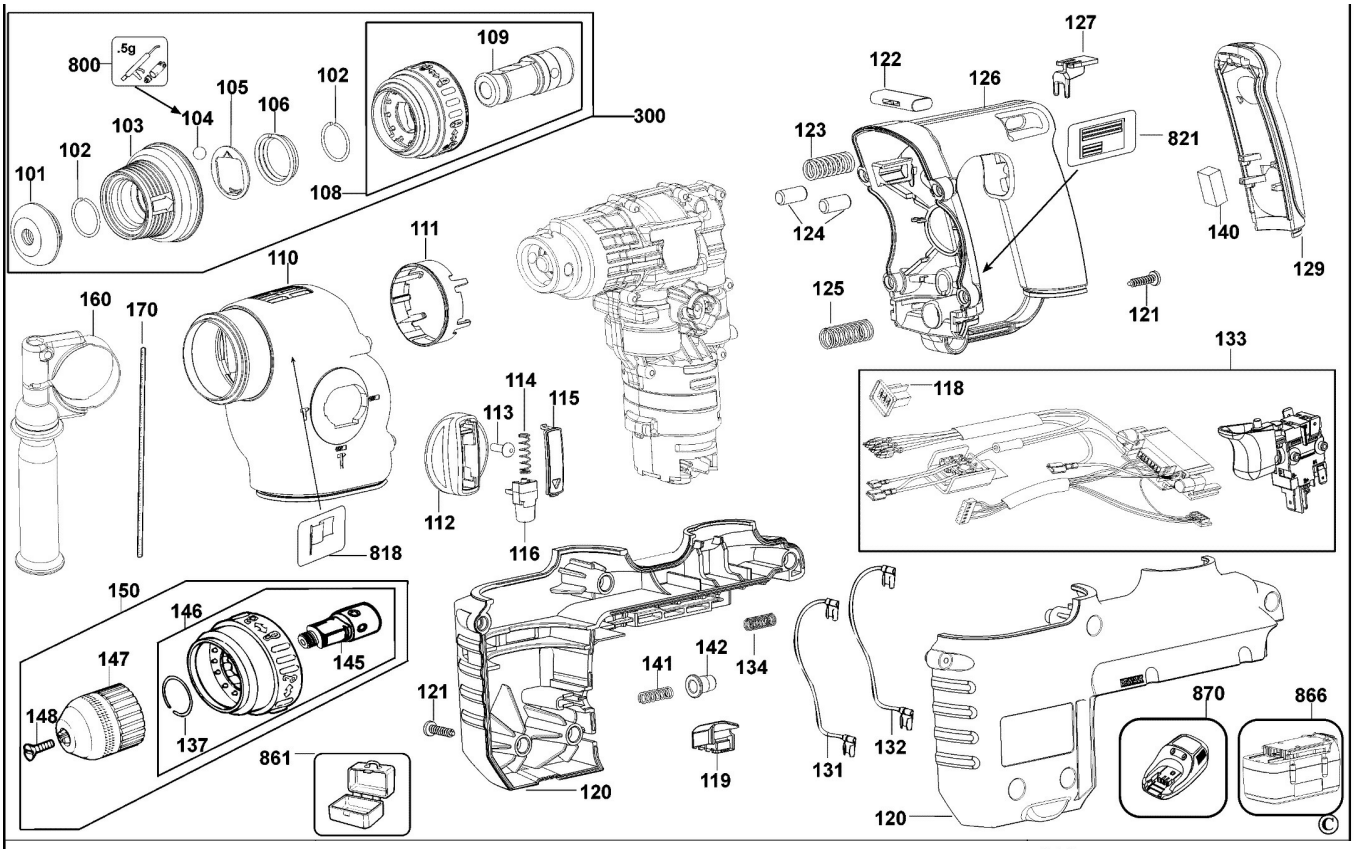
800
.5g
101
102
103
104
105
106
102
108
109
300
110
111
160
170
818
112
113
114
115
116
150
146
145
147
148
137
861
121
120
141
142
134
119
131
132
120
122
123
124
125
126
127
821
140
129
121
133
118
870
866
©

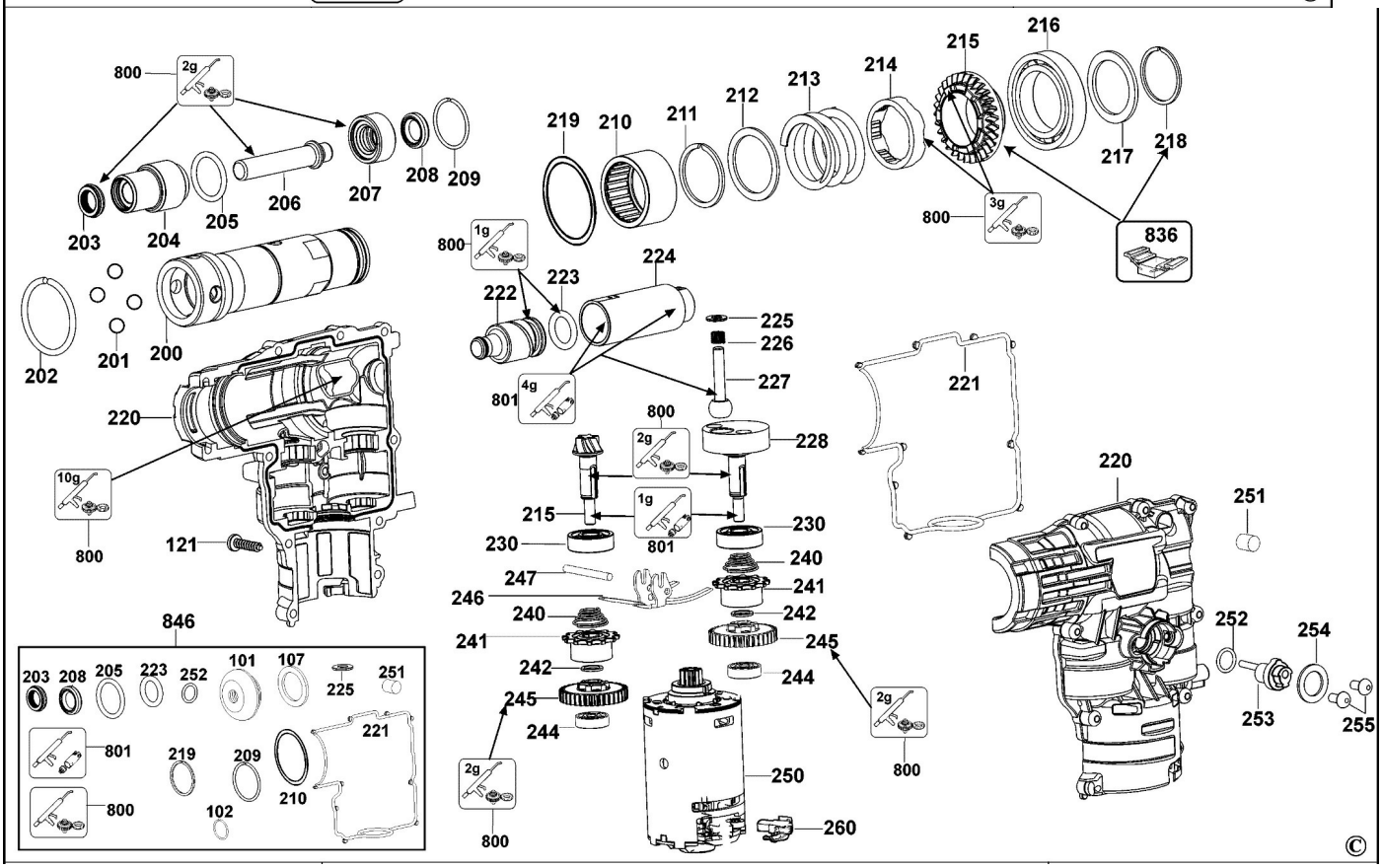
800
2g
203
204
205
206
207
208
209
202
201
200
220
10g
800
121
846
203
208
205
223
252
101
107
225
251
801
219
209
221
210
800
102
219
210
211
212
213
214
215
216
217
218
800
3g
836
800
1g
222
223
224
225
226
227
801
4g
800
2g
228
215
1g
801
230
230
240
247
241
246
240
242
241
245
242
244
245
244
2g
800
2g
800
250
260
221
220
251
252
254
253
255
©