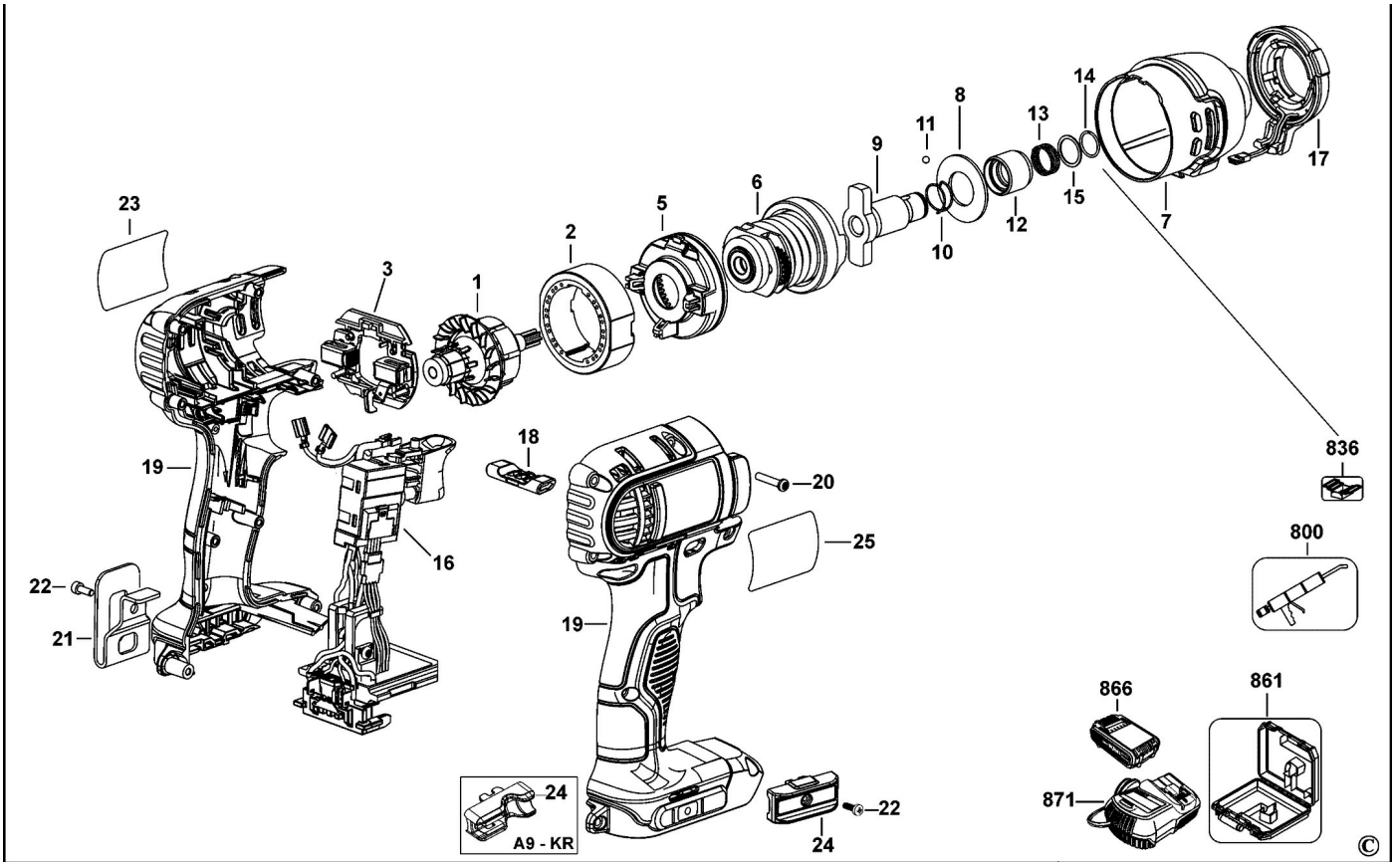

23
3
1
2
5
6
9
11
8
13
14
17
15
12
10
7
19
18
20
25
16
22
21
19
836
800
866
861
871
24
A9 - KR
22
24
©