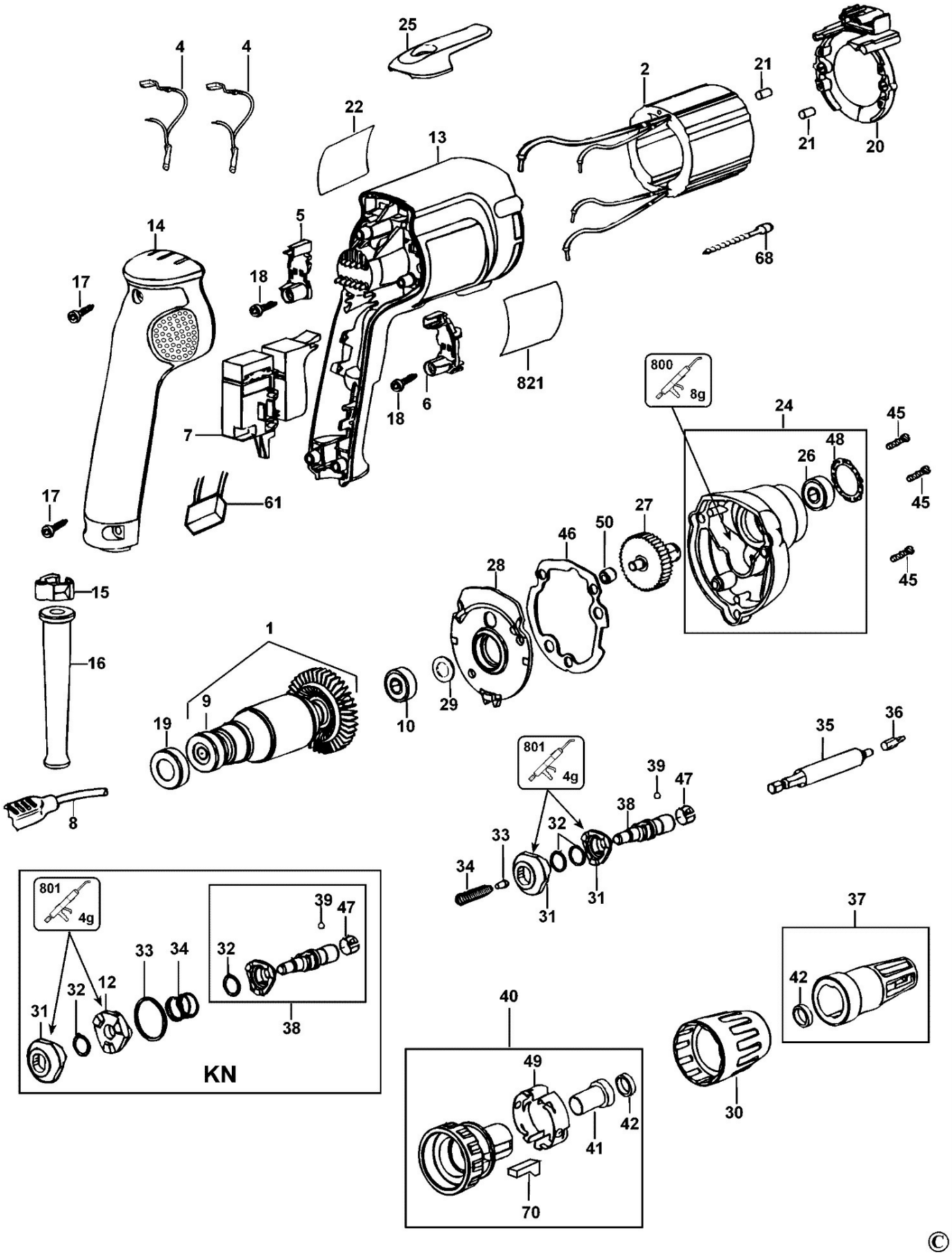

25
4
4
2
21
22
13
21
20
5
14
68
17
18
821
6
18
7
800
8g
24
45
48
26
45
17
61
27
50
46
28
45
15
1
16
9
29
10
19
35
36
801
4g
39
47
38
8
32
33
34
31
31
801
4g
39
47
37
33
34
32
42
12
32
31
38
40
KN
49
42
41
30
70
©