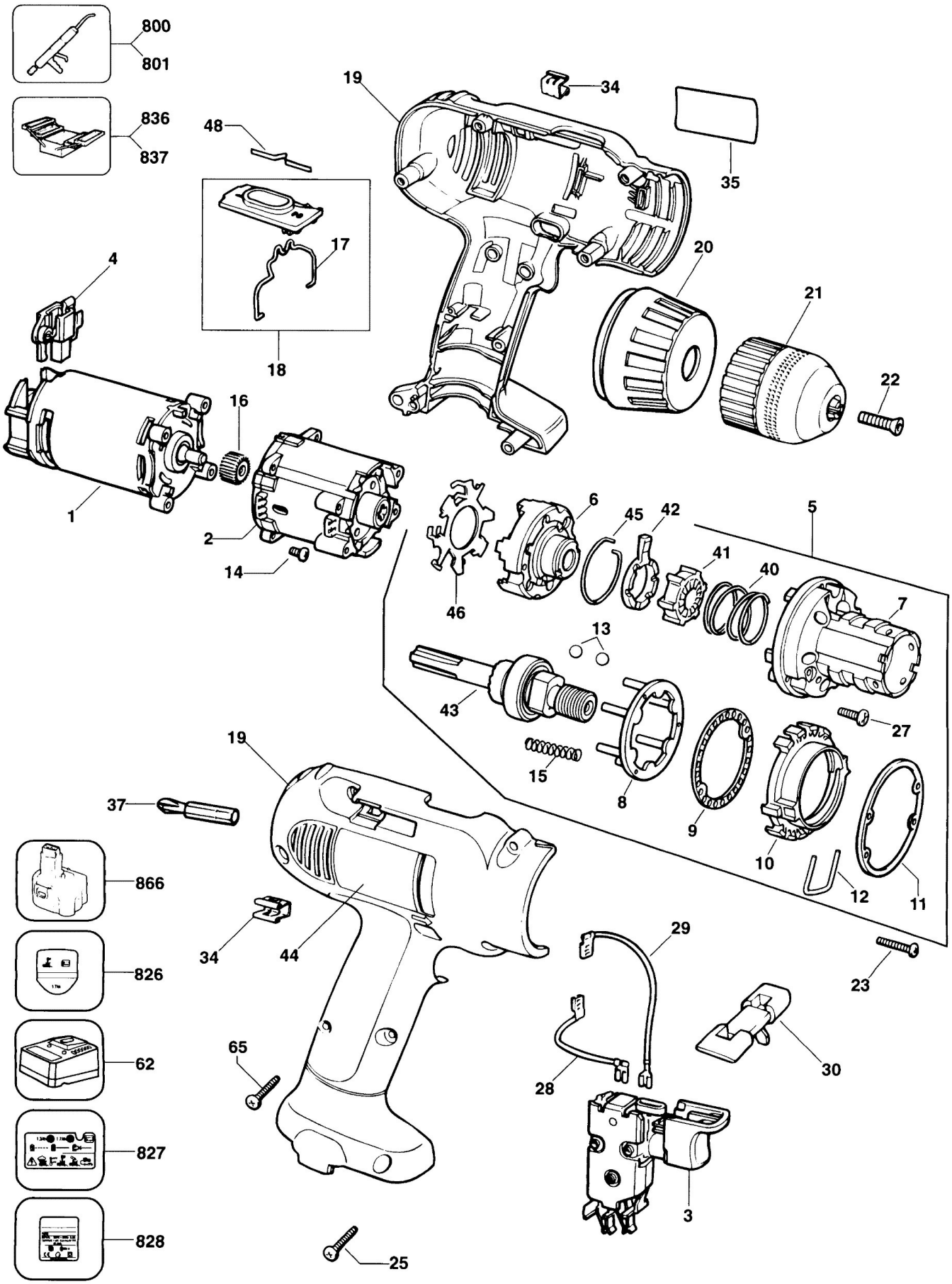
800
801
836
837
48
19
34
35
17
18
4
20
21
22
16
1
2
14
6
45
42
5
41
40
7
46
13
43
27
15
8
9
10
12
11
19
37
866
34
44
29
826
23
62
65
28
30
827
3
828
25