F 012 246 700

Stand ~~D2-06~~
Issue 04-10-06

Fig./Abb. 1

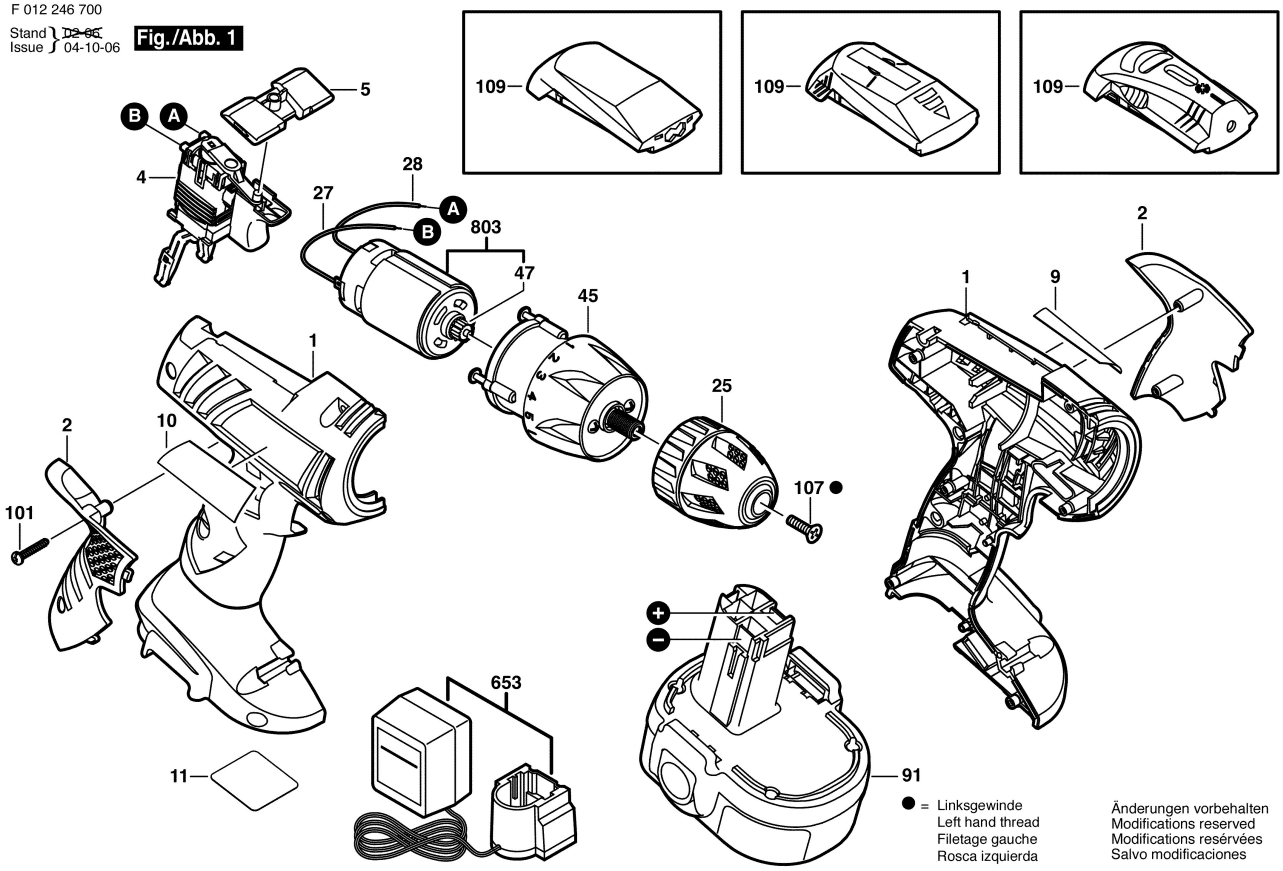

● = Linksgewinde
Left hand thread
Filetage gauche
Rosca izquierda

Änderungen vorbehalten
Modifications reserved
Modifications reservées
Salvo modificaciones