F012 380 000
Issue Stand } 06-12-12 **Fig./Abb. 1**

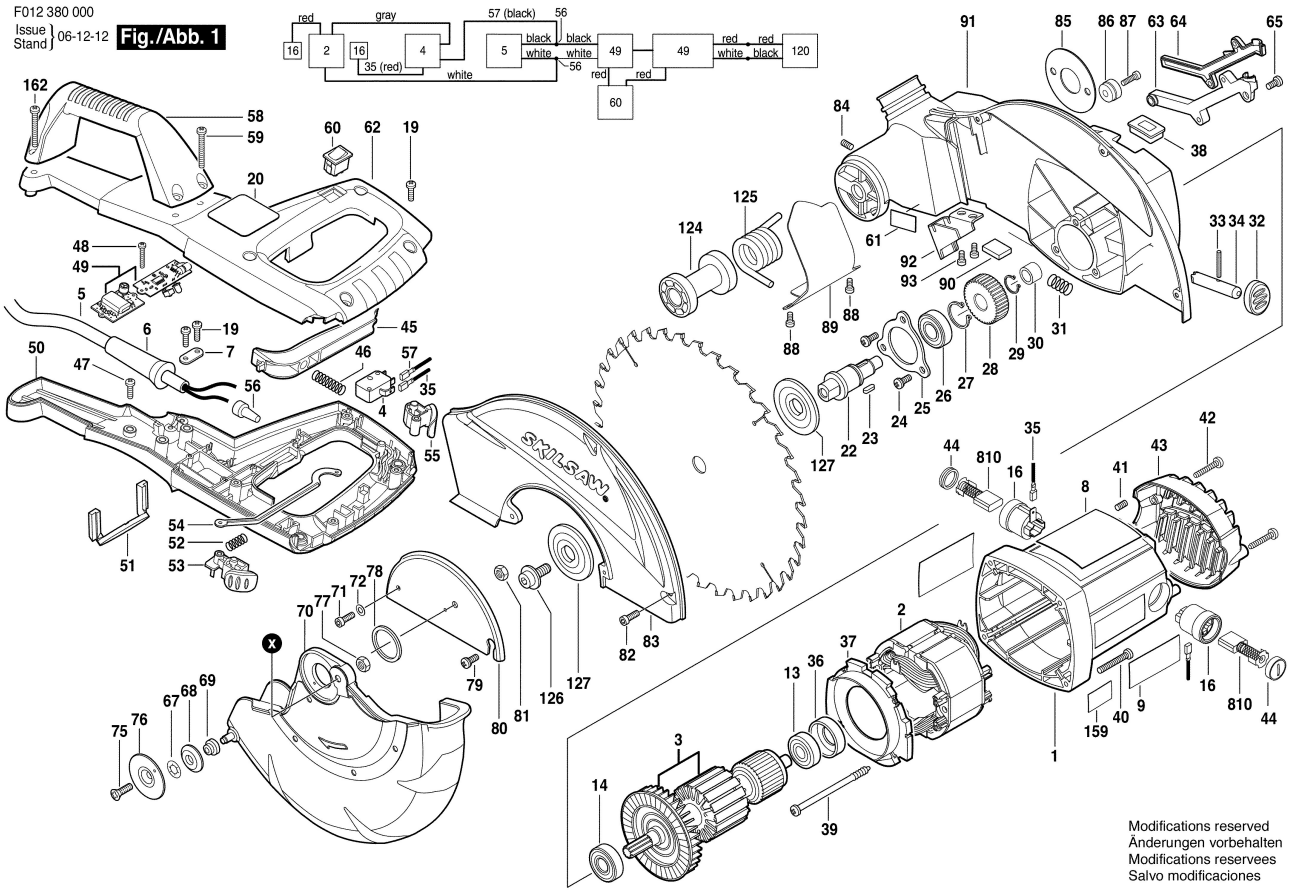

Modifications reserved
Änderungen vorbehalten
Modifications reservees
Salvo modificaciones

F012 380 000
Issue Stand } 06-12-12 **Fig./Abb. 2**

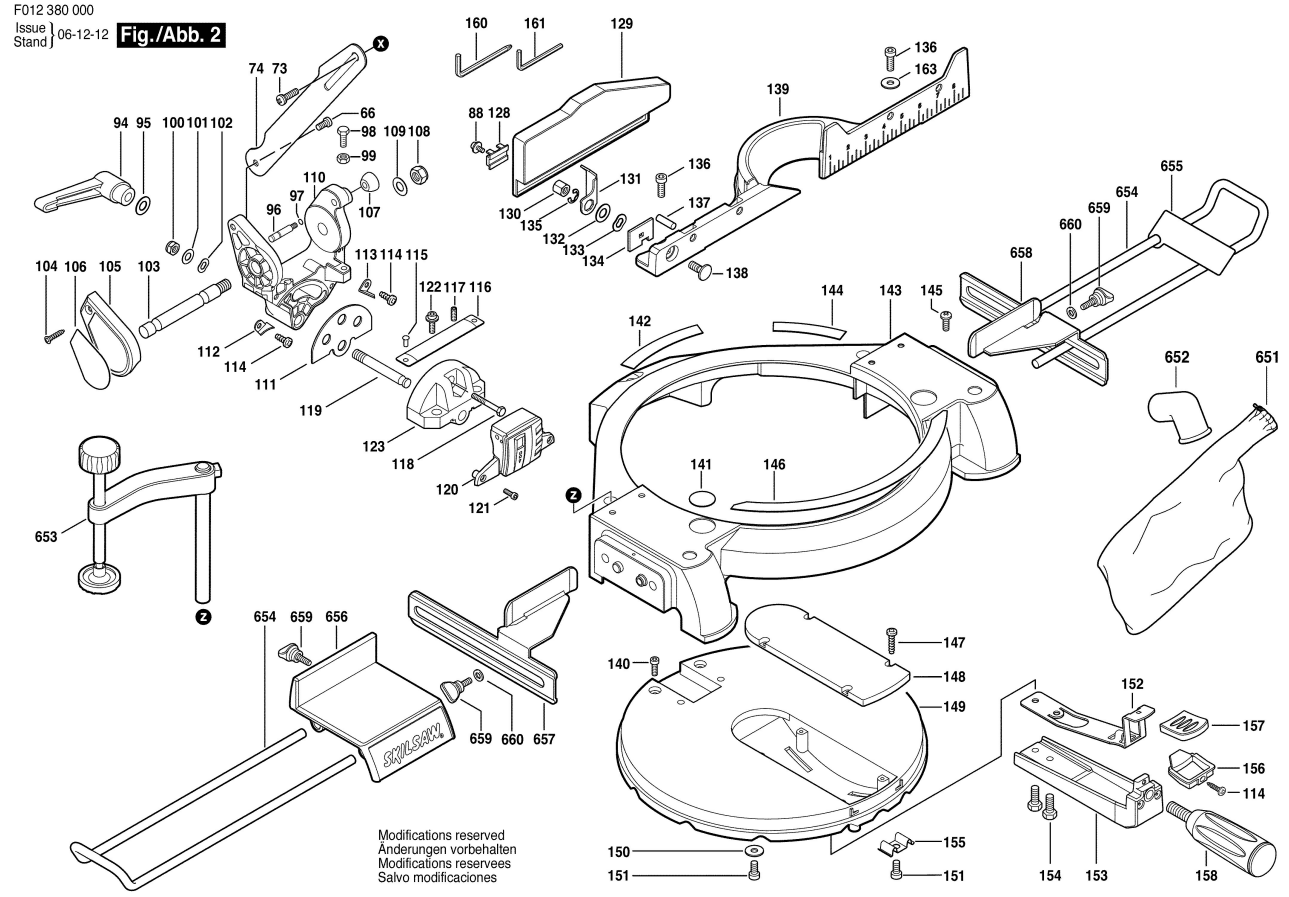

Modifications reserved
Änderungen vorbehalten
Modifications reservees
Salvo modificaciones