F012 439 500

Issue / Stand } 00-11-07 **Fig./Abb. 1**

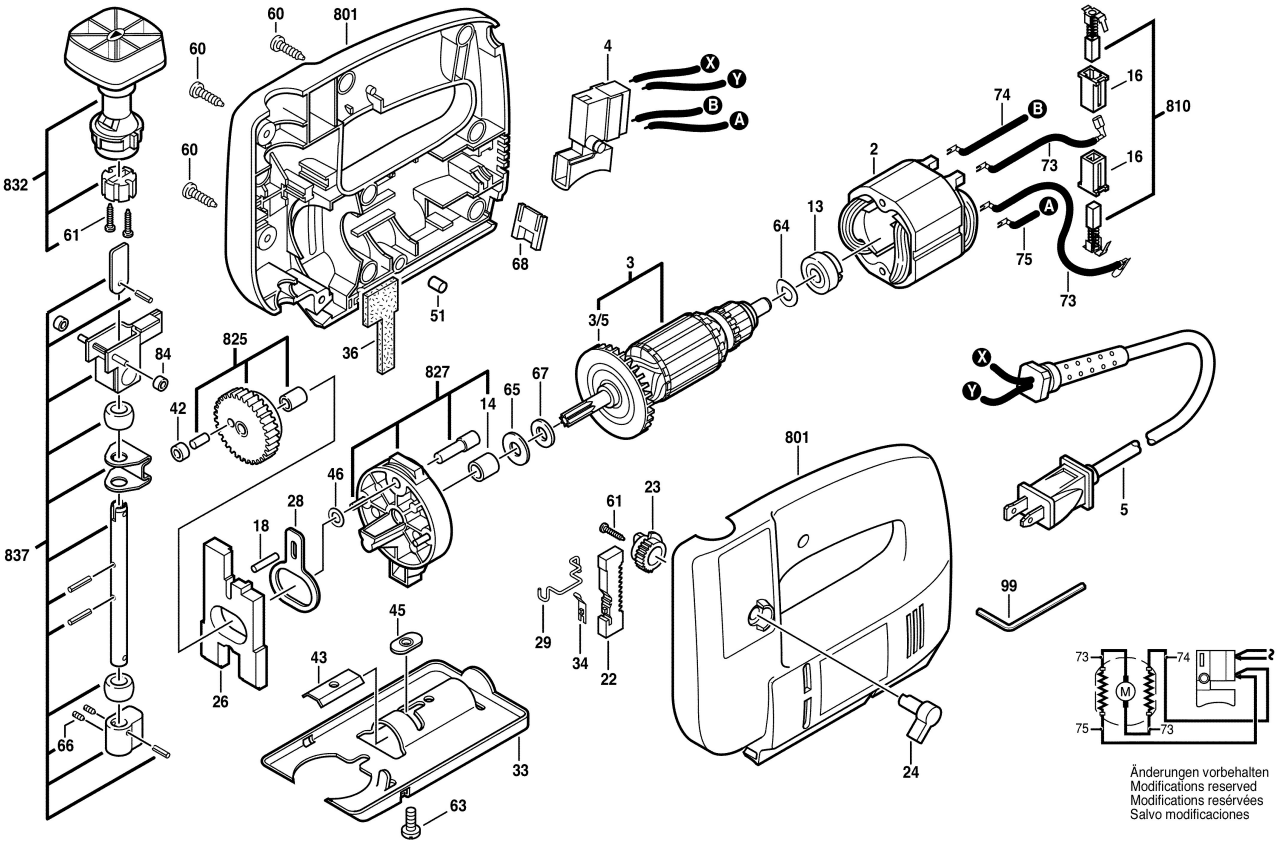

Änderungen vorbehalten
Modifications reserved
Modifications resérvées
Salvo modificaciones