Fig./Abb. 1

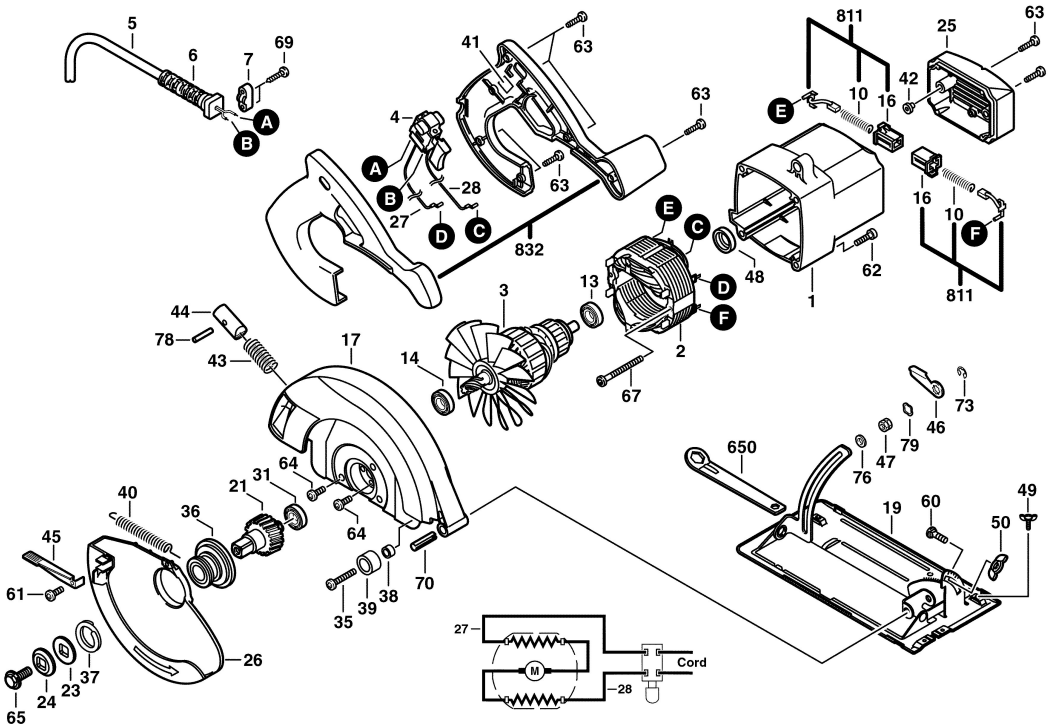
5
6
7
69
A
B
41
63
4
28
27
D
C
832
811
25
42
10
16
E
F
1
62
48
13
3
2
67
44
78
43
17
14
73
46
79
47
76
650
64
31
21
40
36
45
61
35
39
38
70
19
60
50
49
26
37
23
24
65
Cord
M