F012 548 000
Issue } 08-01
Stand } 08-04-09

Fig. /Abb. 1

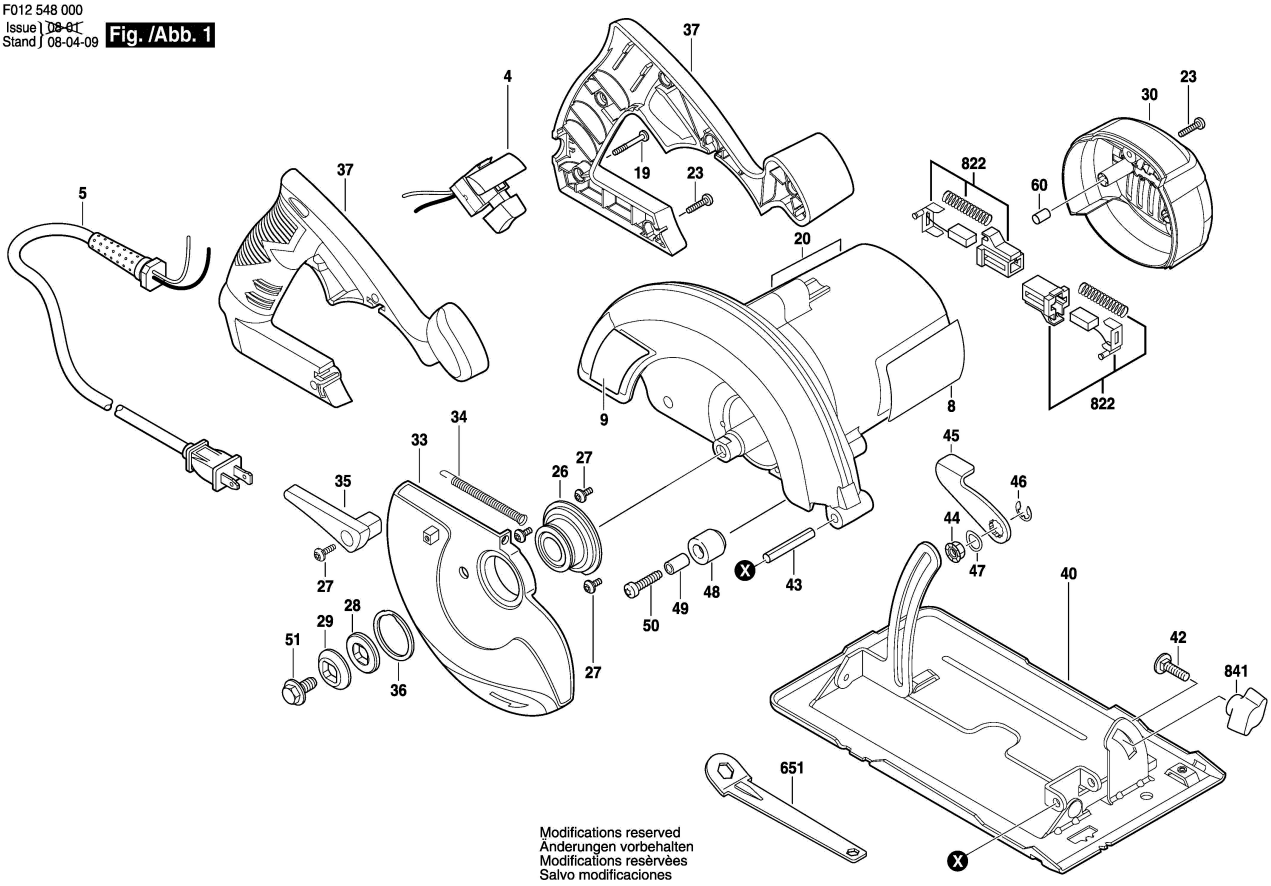

Modifications reserved
Änderungen vorbehalten
Modifications resèrvèes
Salvo modificaciones