F012 622 00A
Issue
Stand } 00-09-11

Fig./Abb. 1

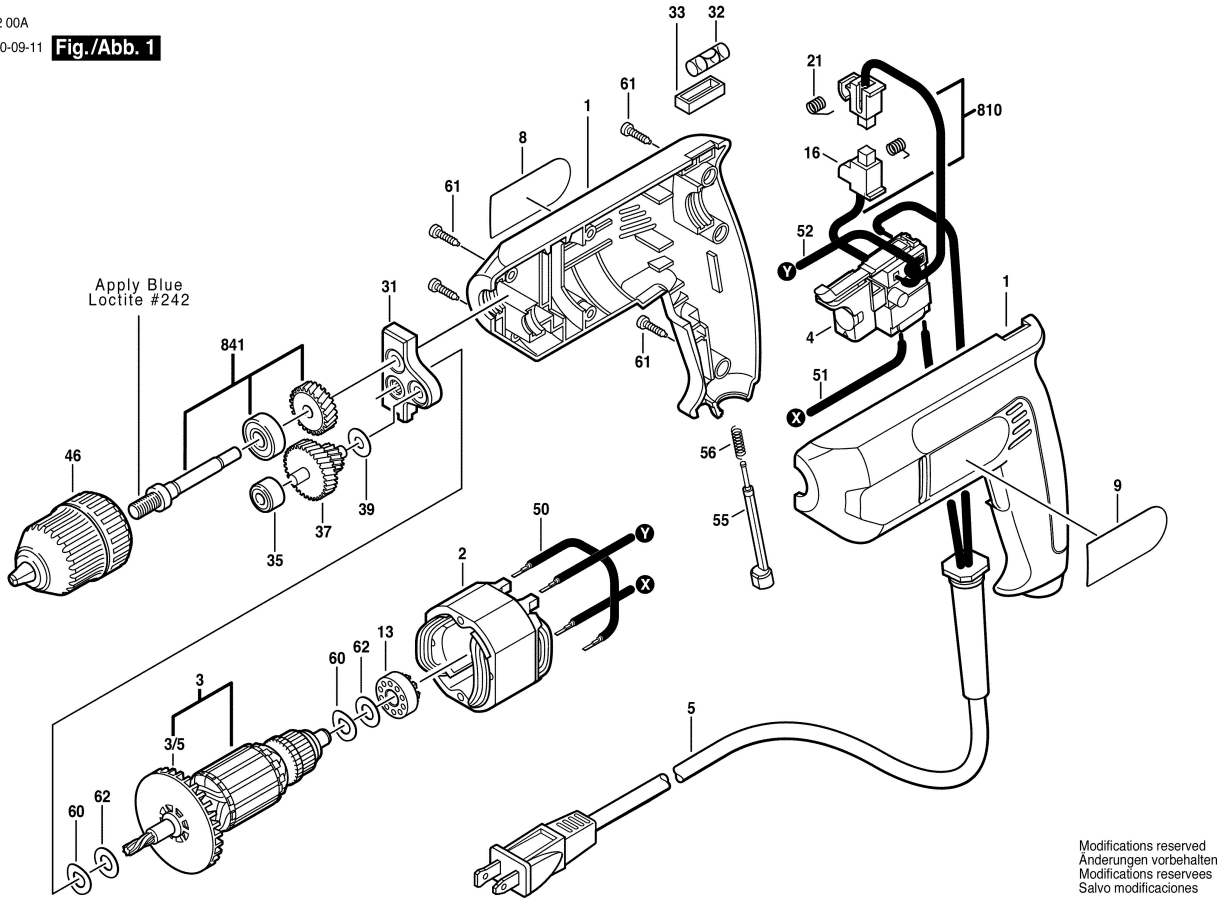

Modifications reserved
Änderungen vorbehalten
Modifications reservees
Salvo modificaciones