F012 731 38A

Issue Stand 00-11-10

Fig./Abb. 1

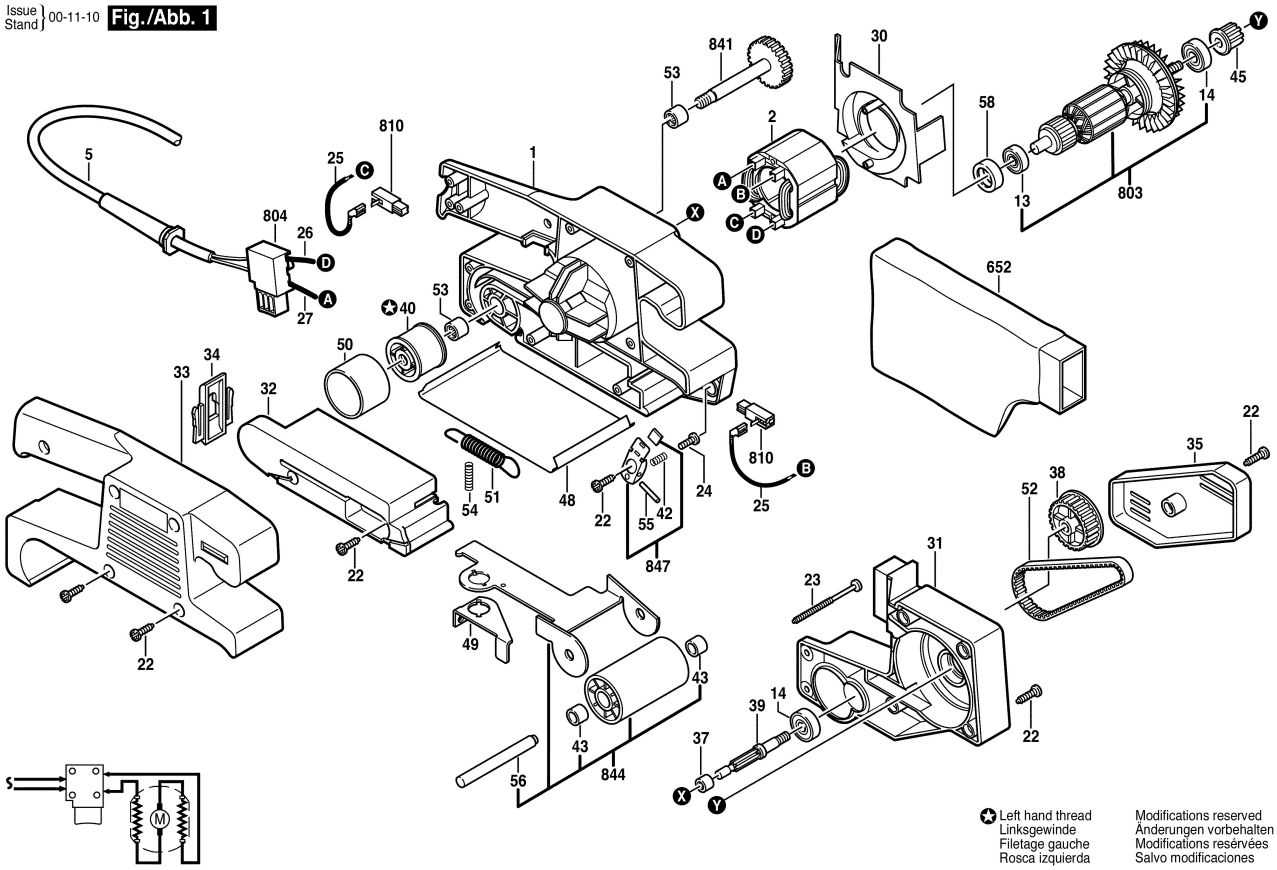

Left hand thread
Linksgewinde
Filetage gauche
Rosca izquierda

Modifications reserved
Änderungen vorbehalten
Modifications resérvées
Salvo modificaciones