F 012 921 003

Stand } ~~98-05~~
Issue } 99-08-02

**Fig./Abb. 1**

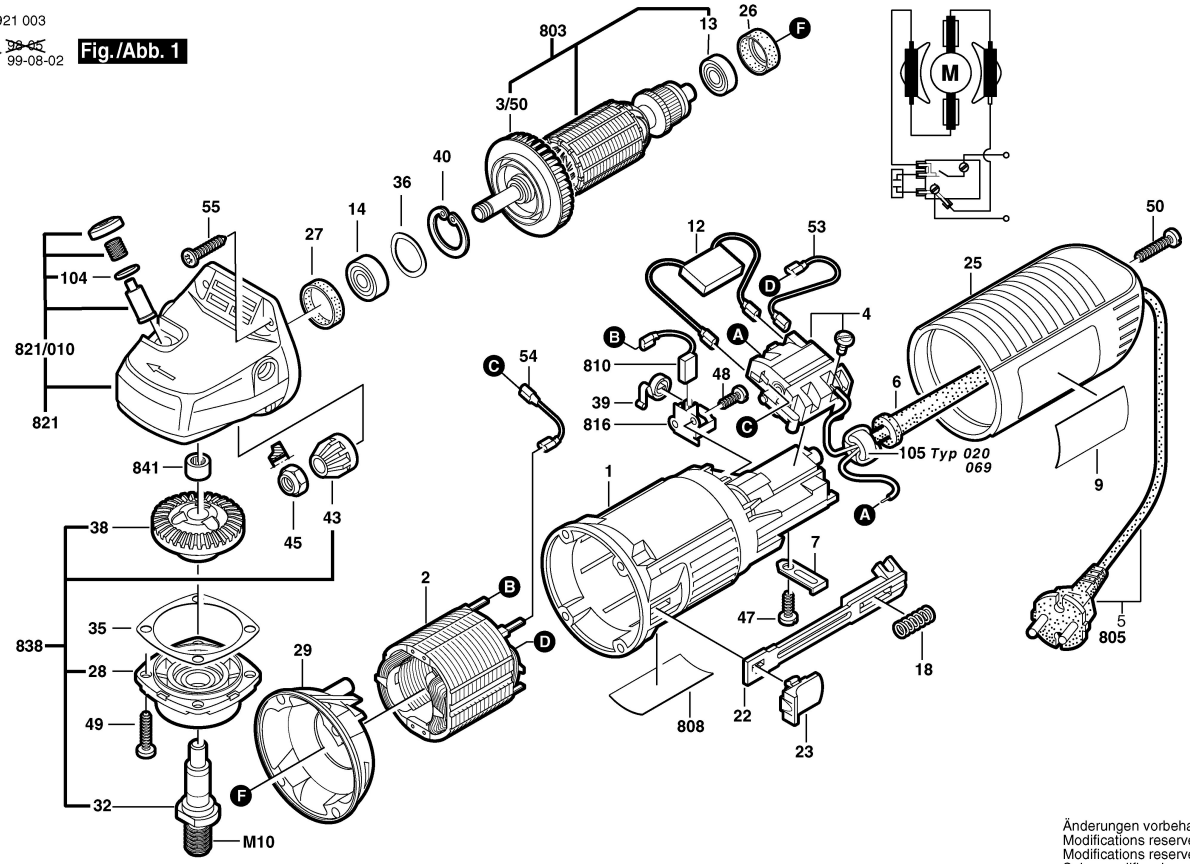


Änderungen vorbehalten
Modifications reserved
Modifications reservees
Salvo modificaciones

F 012 921 0. .

Stand } ~~98-05~~
Issue } 98-06-02

**Fig./Abb. 2**

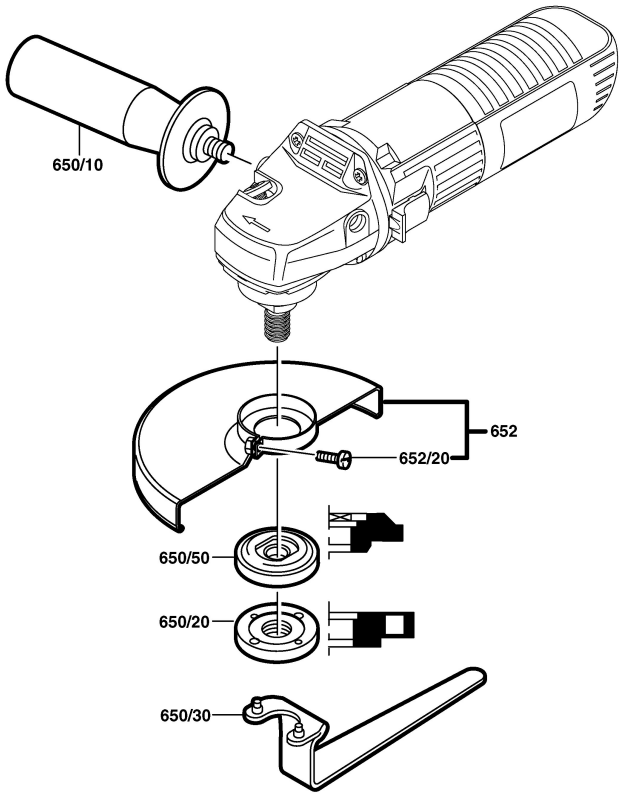


Änderungen vorbehalten
Modifications reserved
Modifications reservees
Salvo modificaciones