Fig./Abb. 1

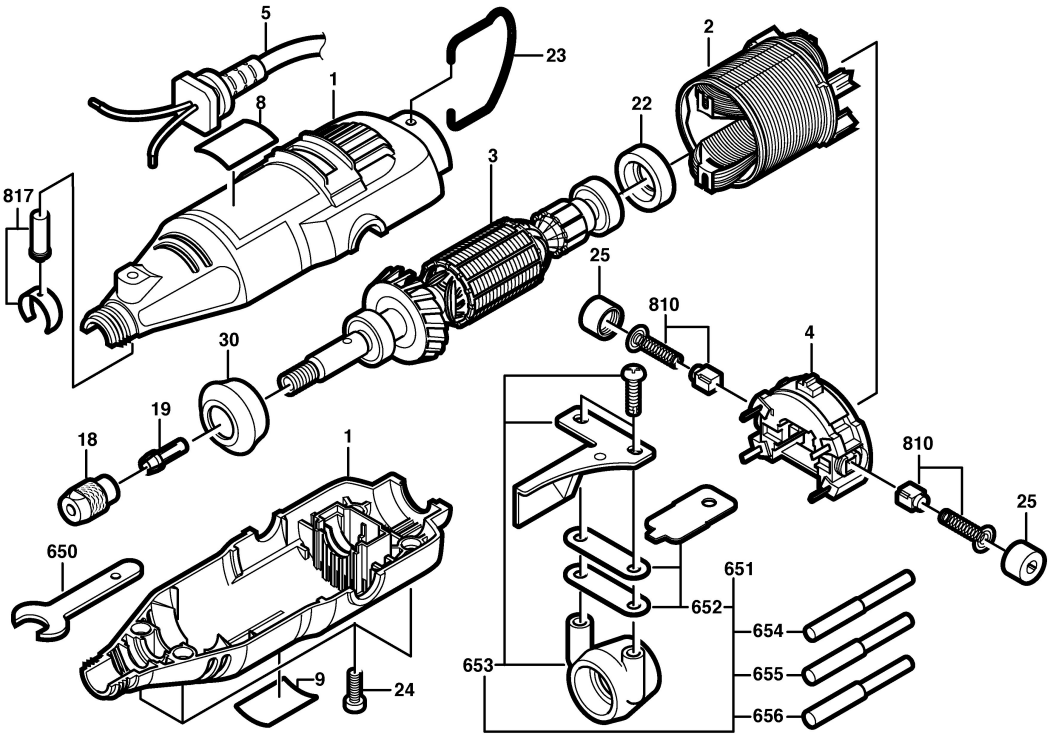
5
23
2
1
8
22
3
817
25
810
4
30
19
18
1
810
25
650
651
652
654
653
655
9
24
656