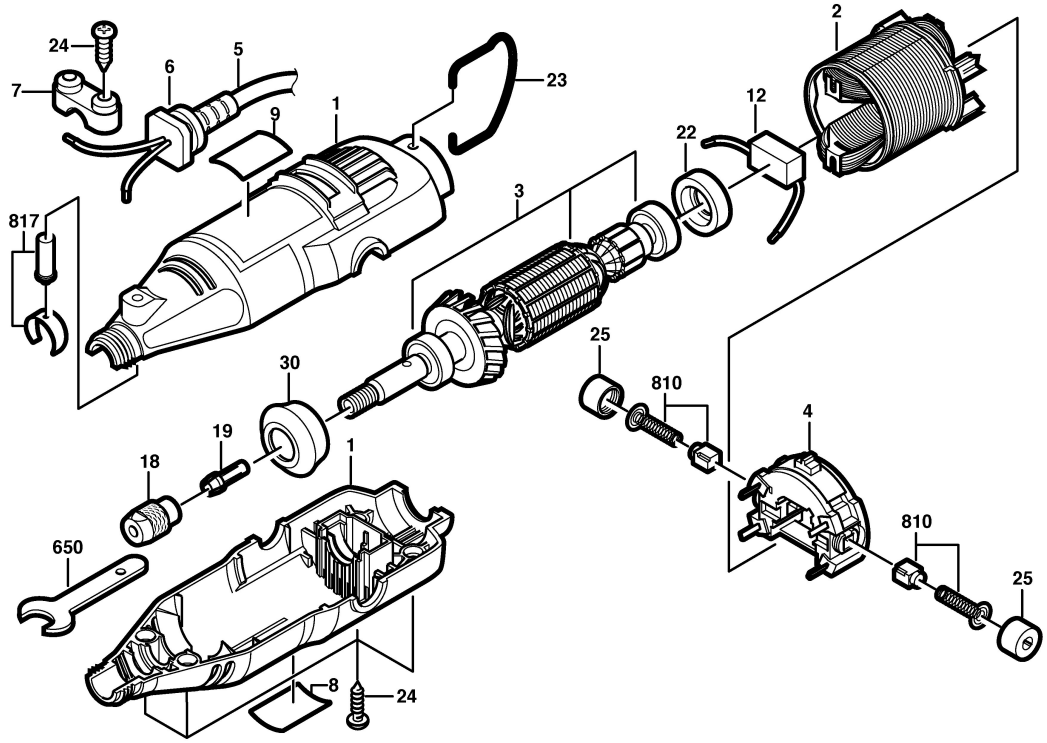Fig./Abb. 1