F 015 054 9A2

Stand ~~98-12~~
Issue 99-01-15

Fig./Abb. 1

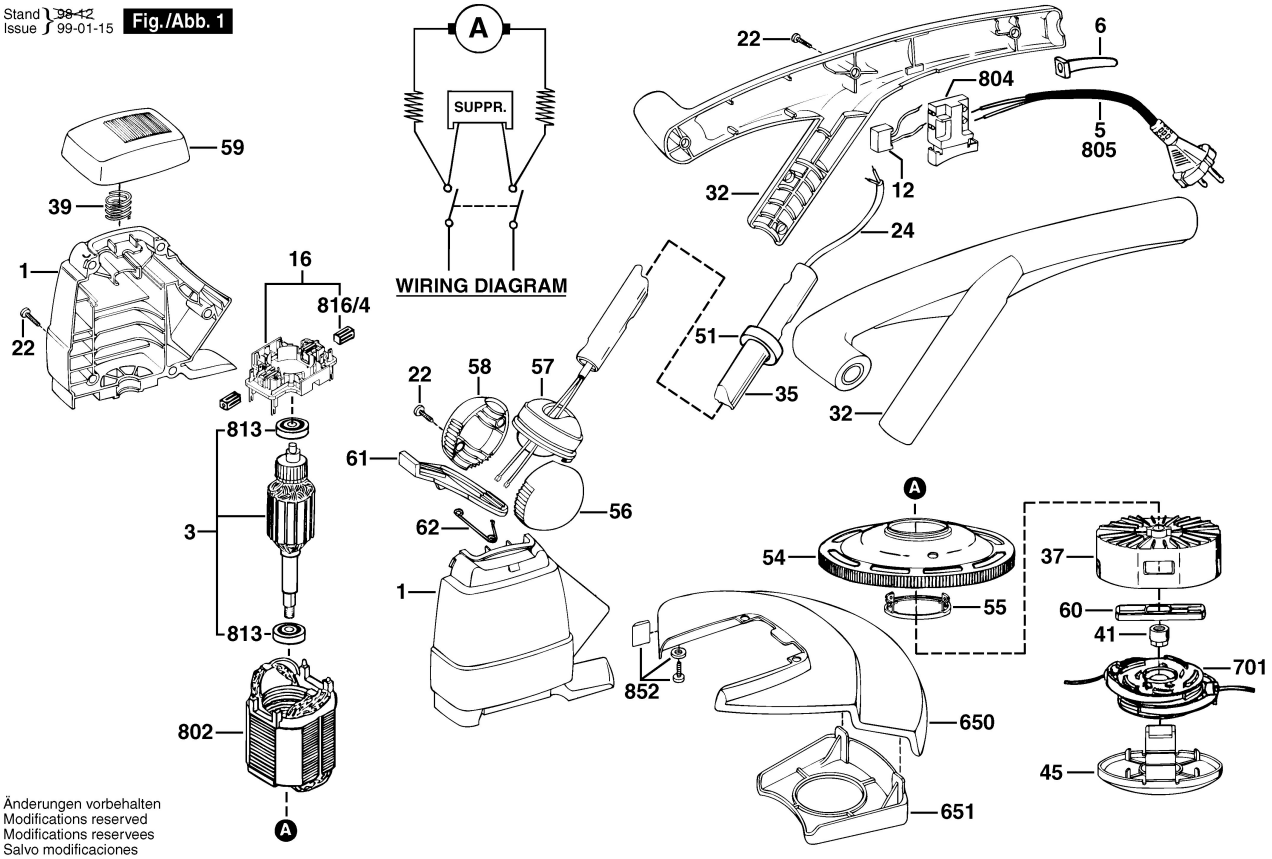

Änderungen vorbehalten
Modifications reserved
Modifications reservees
Salvo modificaciones