F 015 183 001
Stand ~~08-05~~
Issue 06-07-17

Fig./Abb. 1

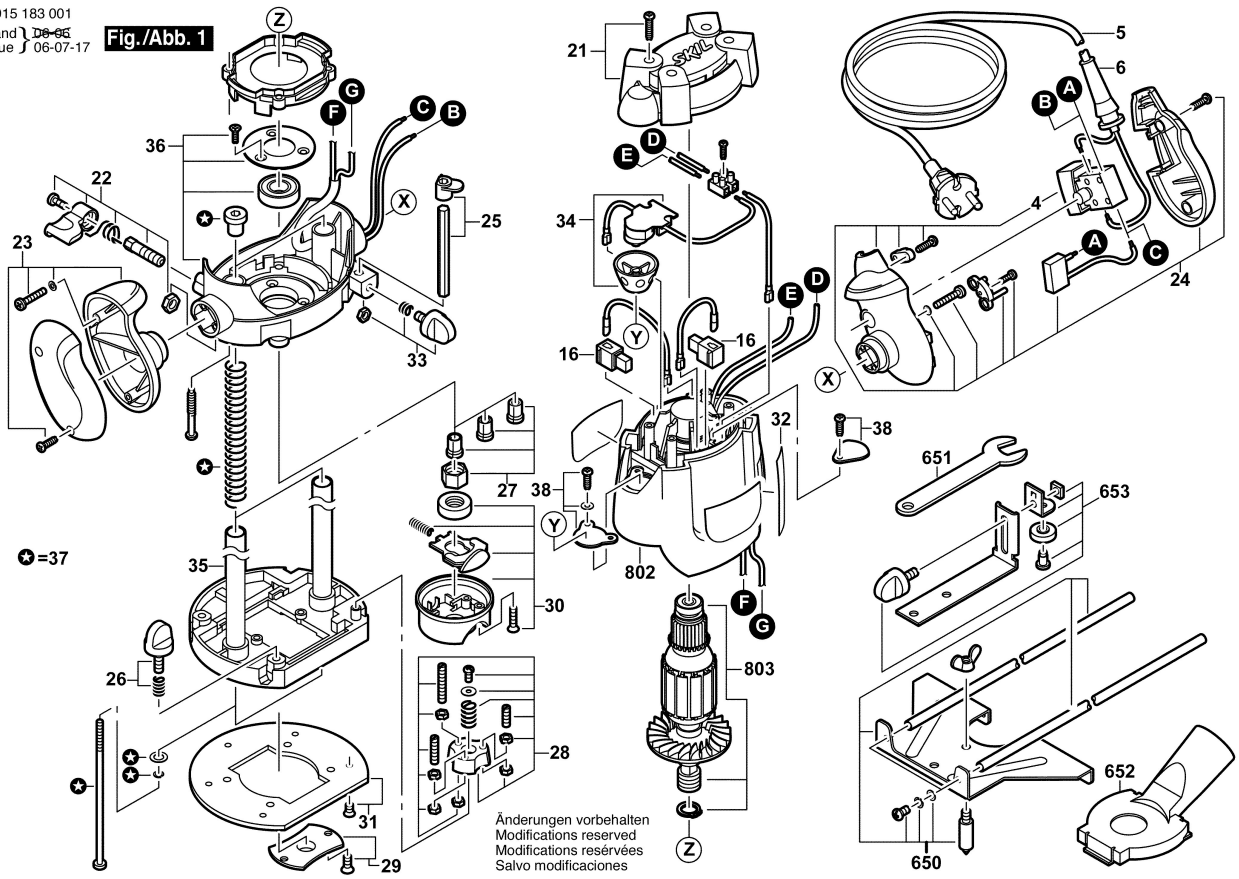

Änderungen vorbehalten
Modifications reserved
Modifications resérvées
Salvo modificaciones