F 015 646 0G2

Stand / Issue } 00-04-01 **Fig./Abb. 1**

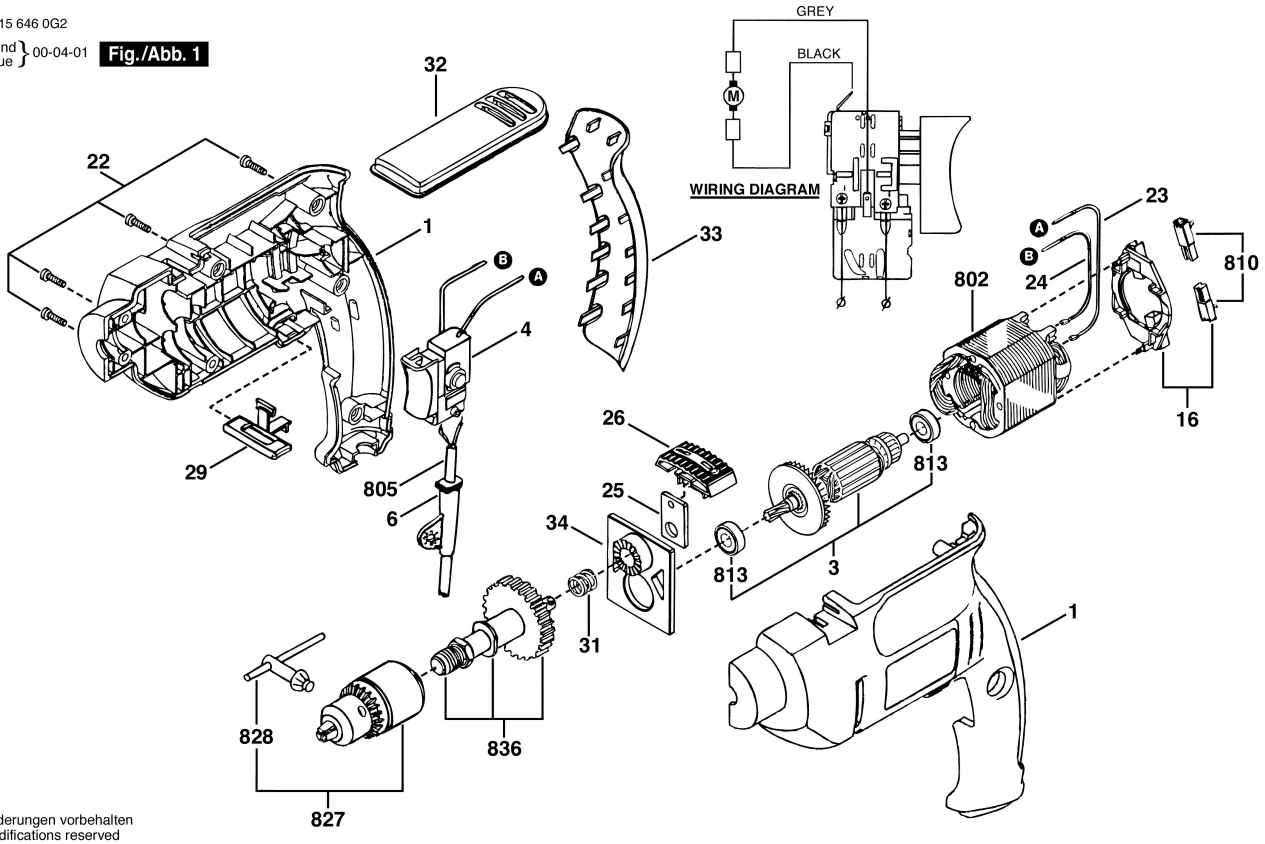

Änderungen vorbehalten
Modifications reserved
Modifications reservees
Salvo modificaciones