F015 938 0A1
Issue / Stand } 07-03-30 **Fig./Abb. 1**

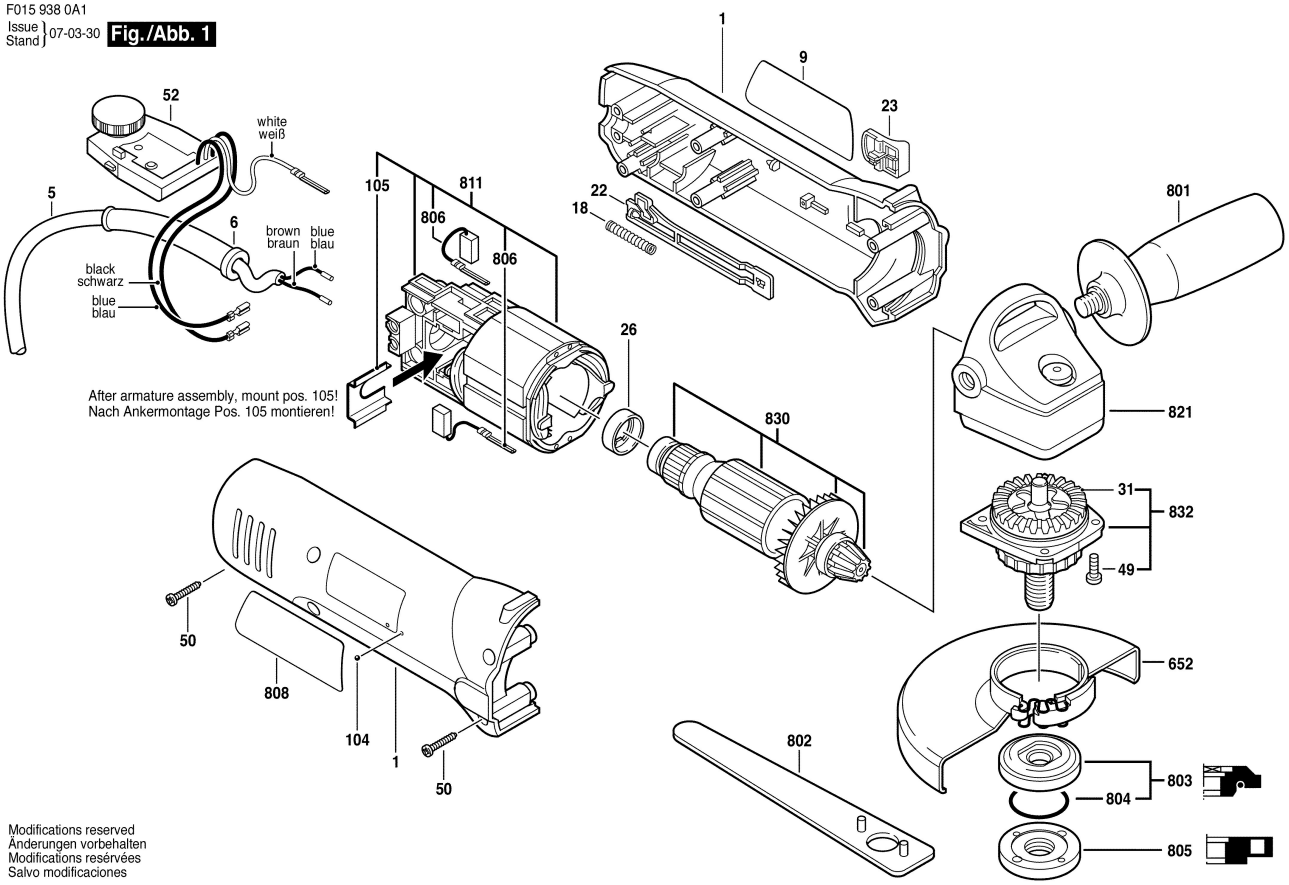

Modifications reserved
Änderungen vorbehalten
Modifications reservées
Salvo modificaciones