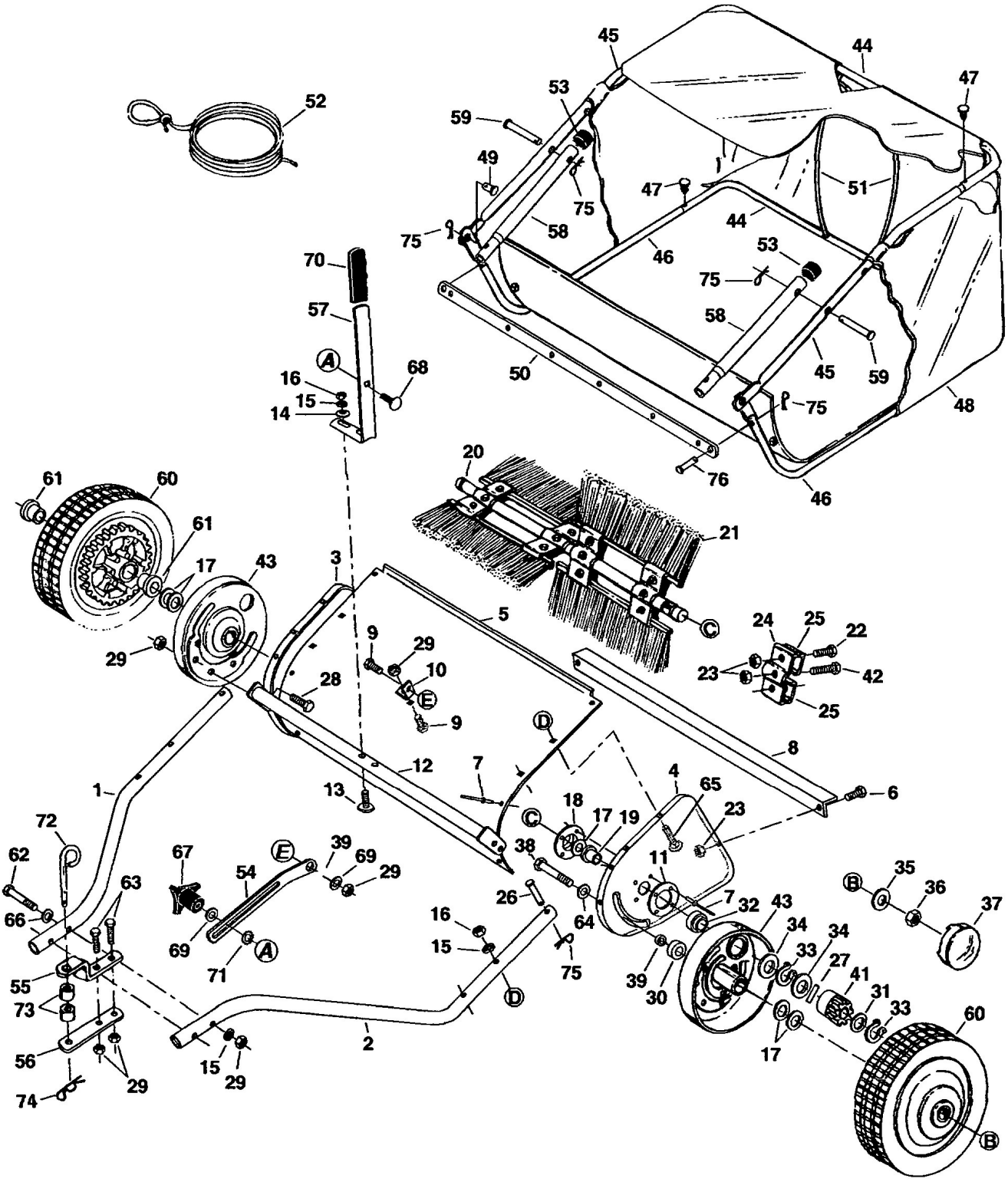

52
45
44
47
53
59
49
75
47
51
44
75
58
46
53
70
75
57
58
A
68
16
15
14
50
45
59
75
48
76
46
20
61
60
61
21
17
43
3
5
C
24
25
22
29
9
29
10
23
42
28
E
25
9
D
8
12
7
4
65
6
1
13
18
17
19
23
C
72
62
67
E
39
69
29
38
11
35
B
36
63
54
26
7
32
43
37
66
69
A
16
64
34
34
15
33
27
41
55
71
75
39
30
31
73
D
33
60
56
2
17
15
29
29
74
B