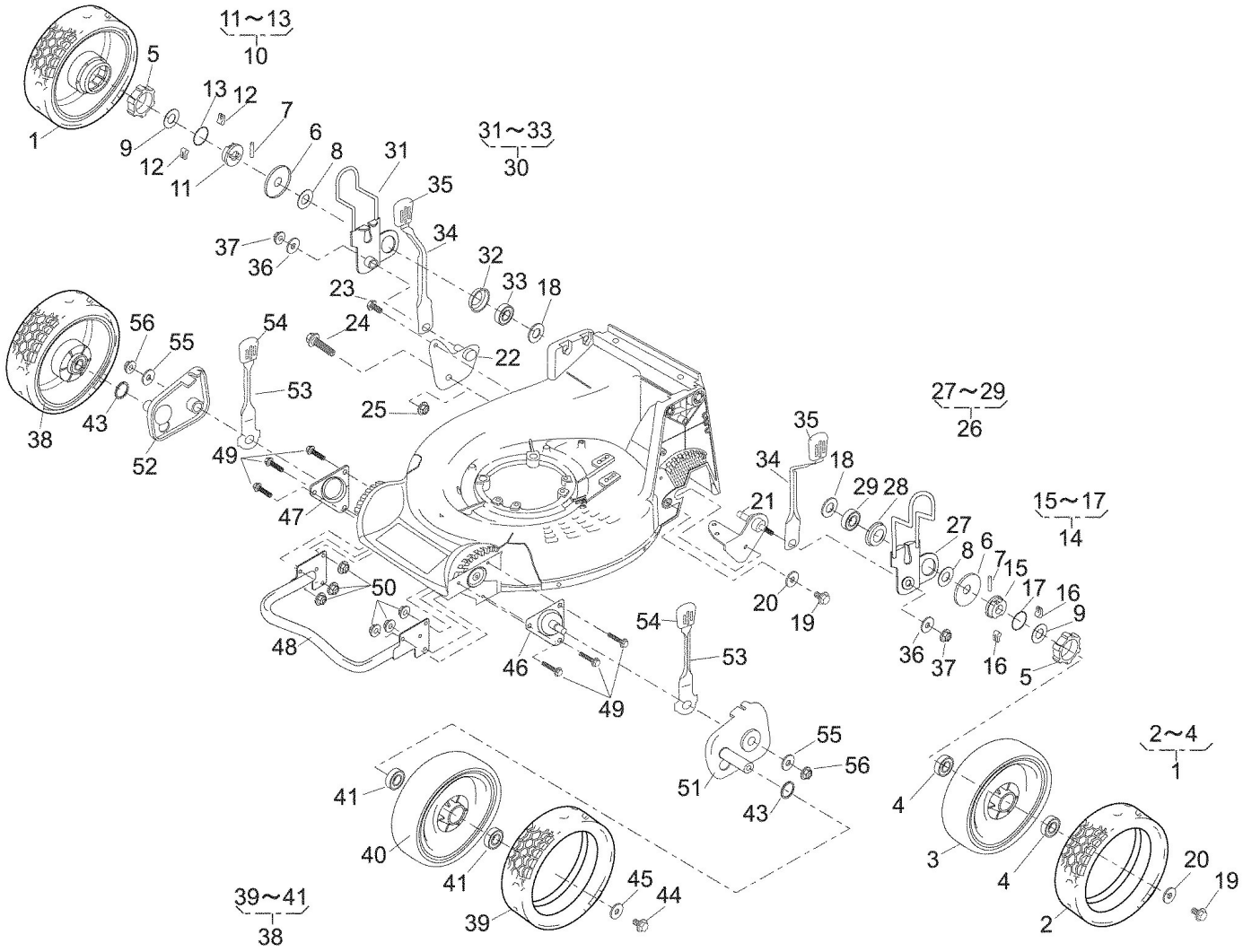
11～13
10
31～33
30
27～29
26
15～17
14
2～4
1
39～41
38