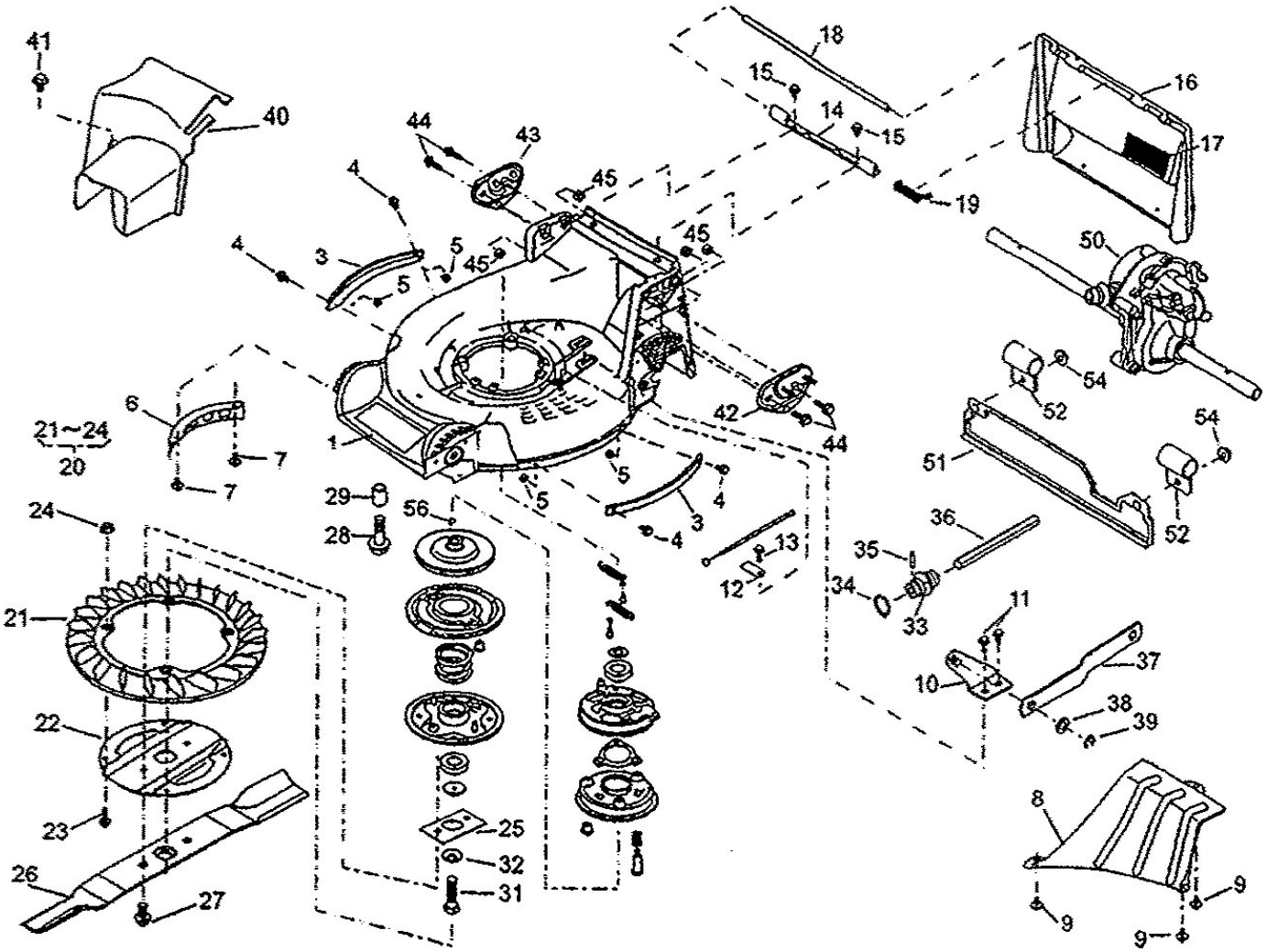
41
40
44
43
4
45
3
5
45
4
5
45
18
15
14
15
16
17
19
50
54
52
54
52
51
6
21~24
20
7
7
1
42
44
5
5
4
3
4
29
28
56
24
21
22
23
26
27
25
32
31
13
12
36
35
34
33
11
10
37
38
39
8
9
9
9