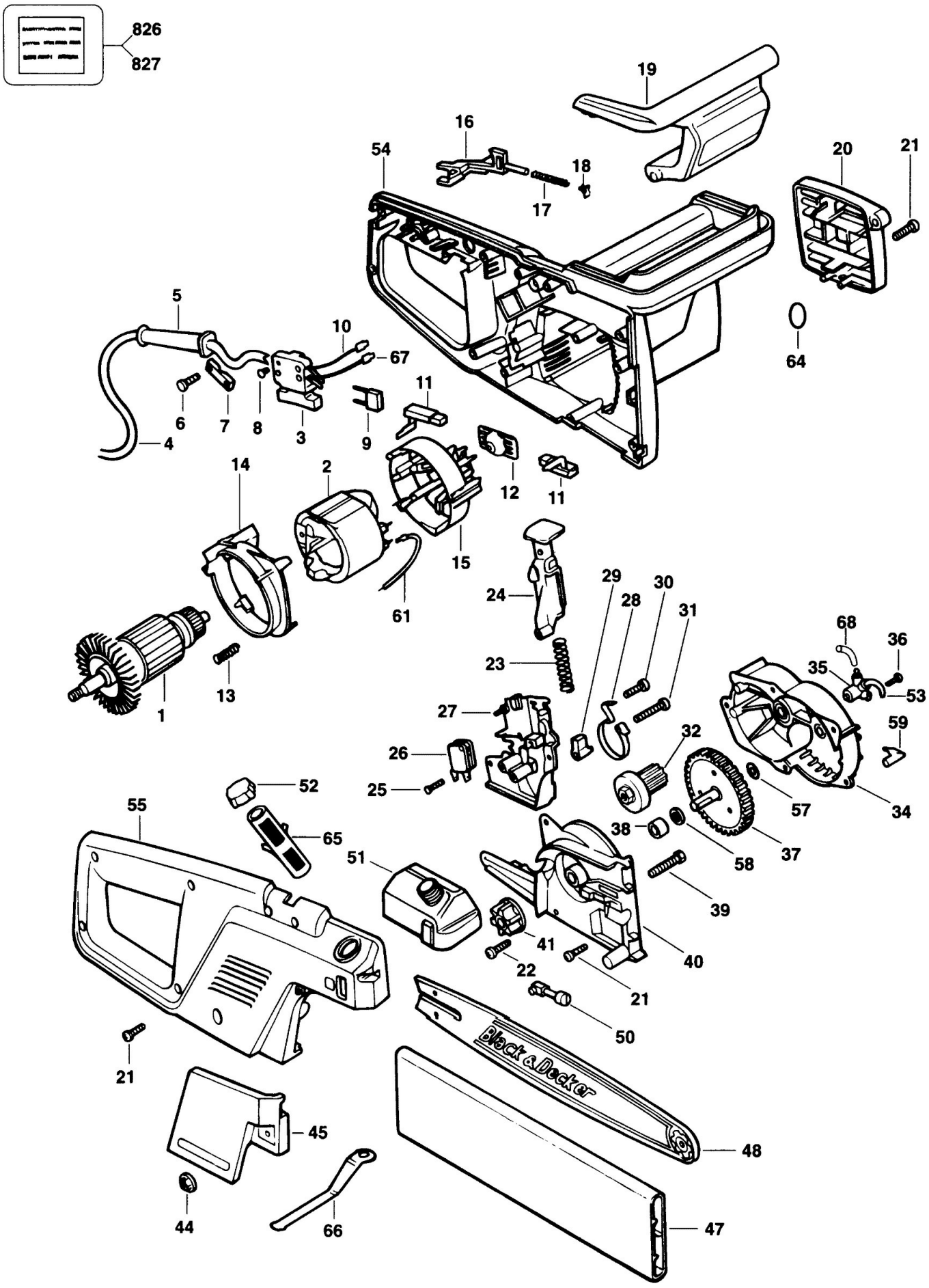
826
827
19
16
54
18
17
20
21
5
10
67
64
11
6
7
8
3
9
4
14
2
12
11
15
61
24
29
30
28
31
68
36
35
53
23
13
1
27
59
32
26
25
52
57
34
55
65
38
37
58
51
39
41
40
22
21
50
21
Black & Decker
45
48
44
66
47