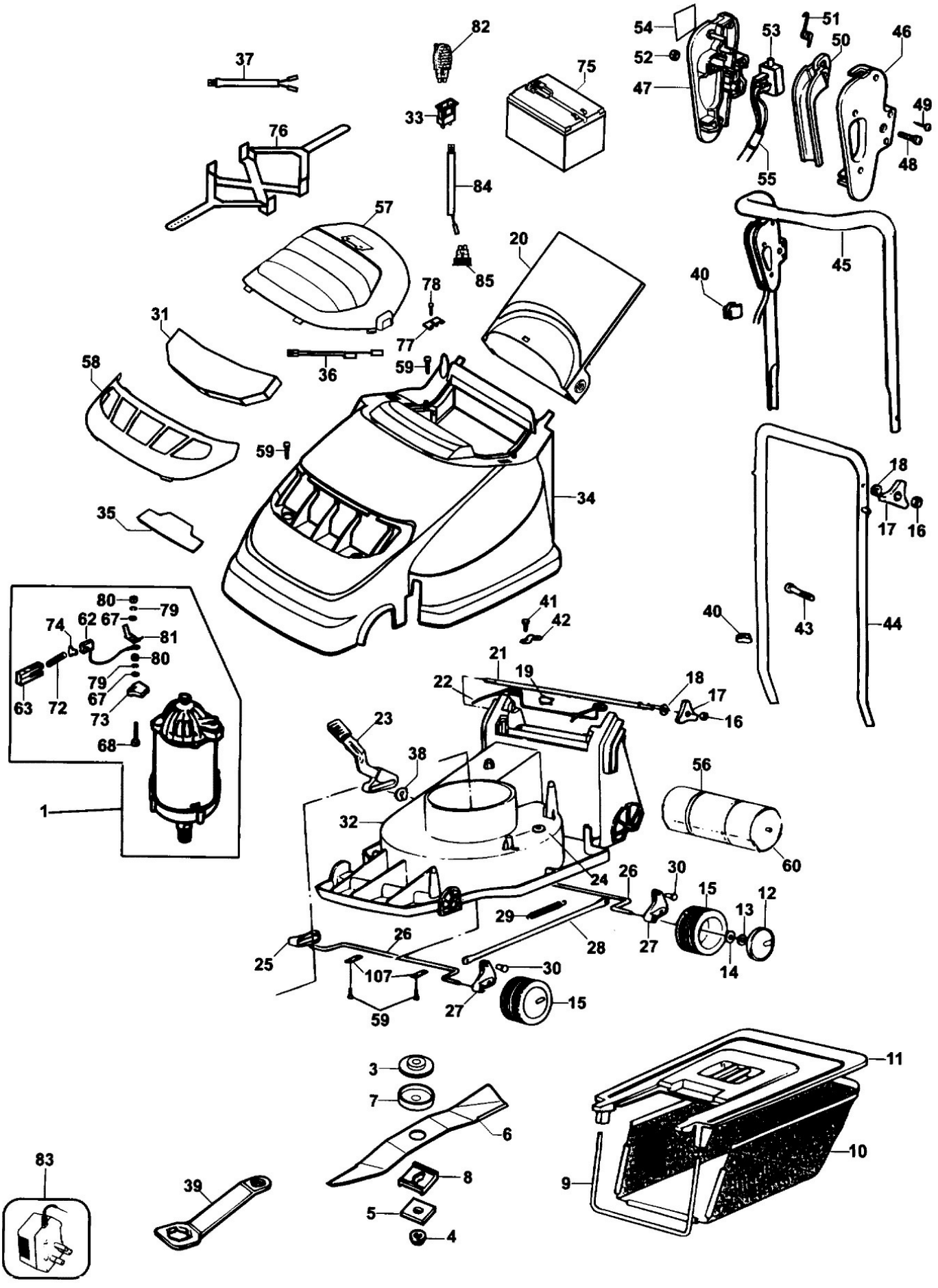

82
37
75
54
52
47
53
51
50
46
49
48
55
33
76
84
57
20
85
45
40
78
77
31
36
59
58
59
34
18
17
16
35
80
79
74
62
67
81
80
79
67
63
72
73
68
1
41
42
40
43
44
21
19
22
18
17
16
23
38
56
32
60
24
26
30
15
12
13
29
28
27
14
25
26
107
30
27
15
59
3
7
6
11
10
9
83
39
8
5
4