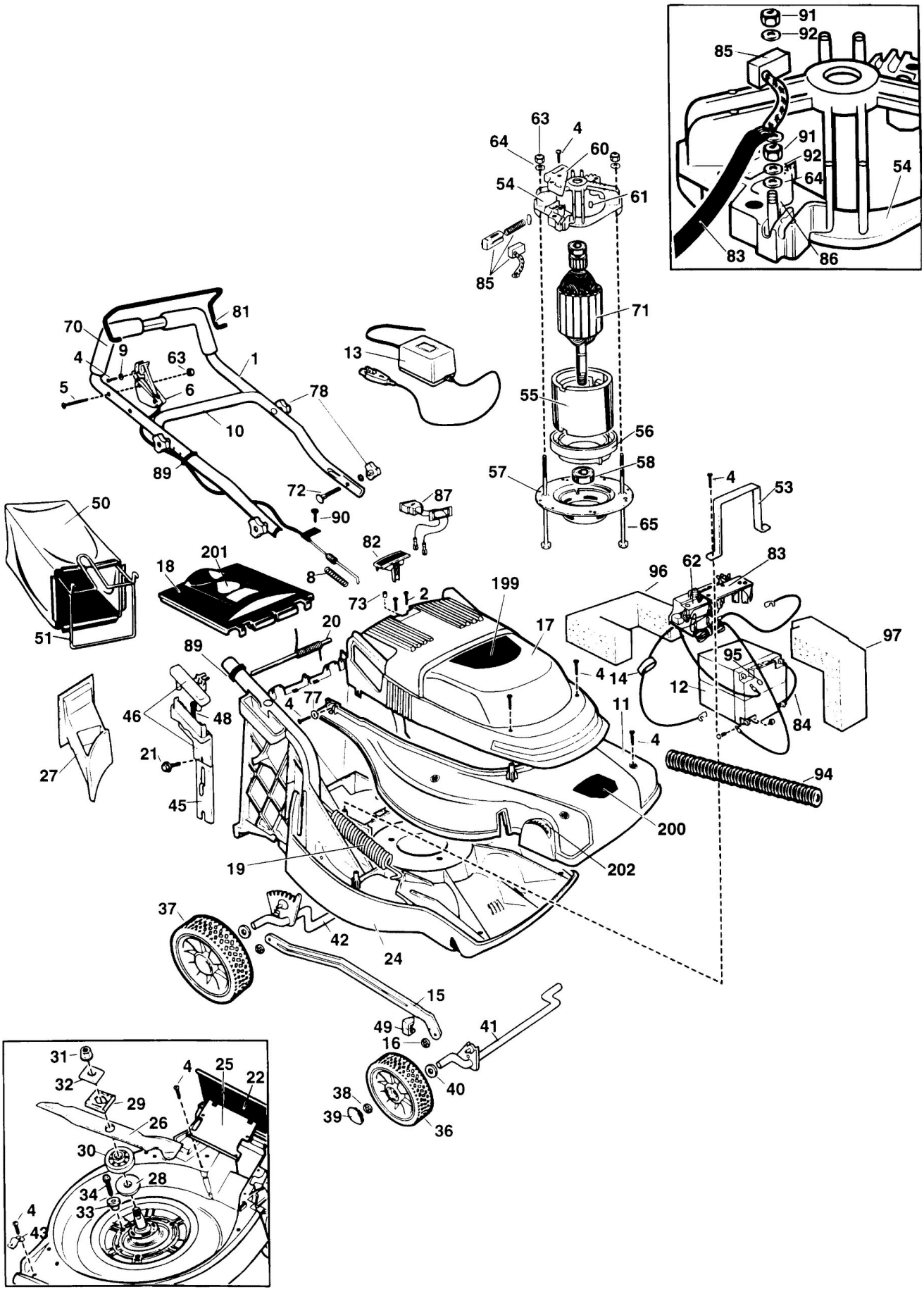
91
92
85
91
92
64
54
83
86
63
4
64
60
54
61
85
71
81
70
9
4
63
1
5
6
78
10
13
55
56
89
57
58
72
87
90
65
50
82
201
18
8
73
2
199
96
62
83
4
53
51
20
17
97
89
95
4
14
12
46
48
4
77
11
84
21
4
27
45
94
200
19
202
37
42
24
15
49
41
16
40
38
39
36
31
32
4
25
22
29
26
30
28
34
33
4
43