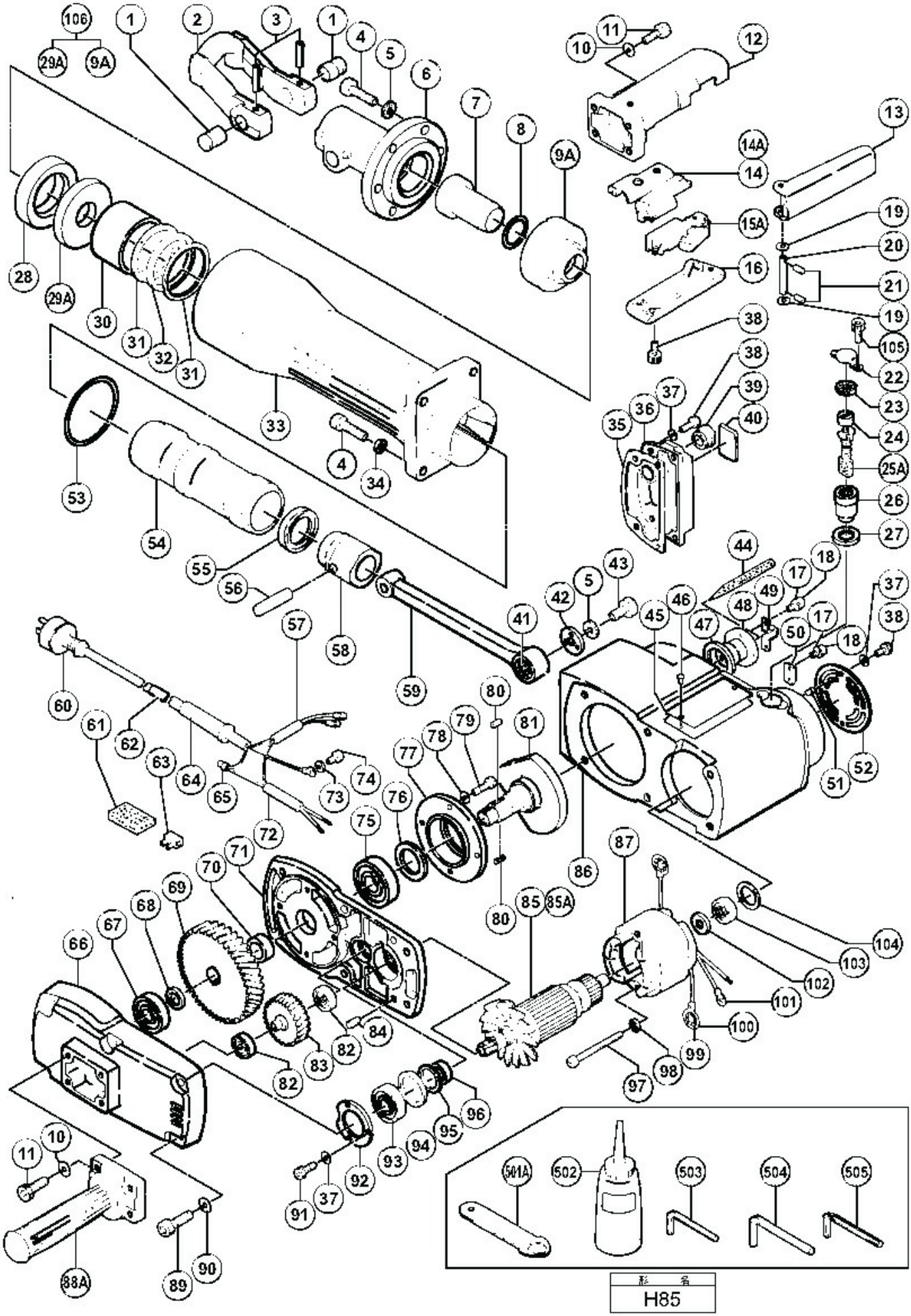
106
29A
9A
1
2
3
1
4
5
6
7
8
9A
10
11
12
13
14A
14
15A
16
19
20
21
19
105
22
23
24
25A
26
27
28
29A
30
31
32
31
33
4
34
35
36
37
38
38
39
40
53
54
55
56
57
58
59
41
42
5
43
44
45
46
47
48
49
17
18
17
18
37
38
50
51
52
60
61
62
63
64
65
72
73
74
75
76
77
78
79
80
81
86
87
80
85
85A
66
67
68
69
70
71
82
83
82
84
91
37
92
93
94
95
96
97
98
99
100
101
102
103
104
11
10
88A
89
90
501A
502
503
504
505
H85