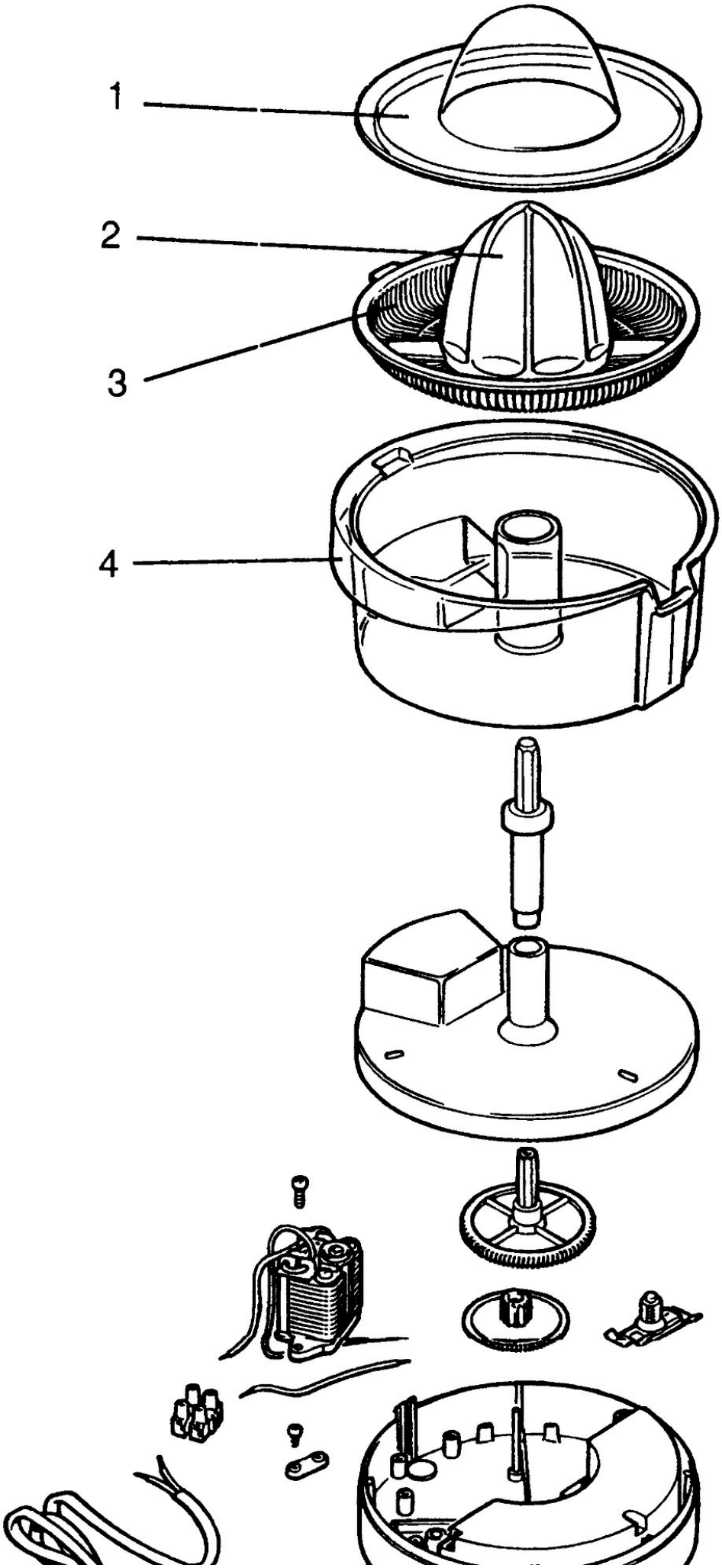
1
2
3
4

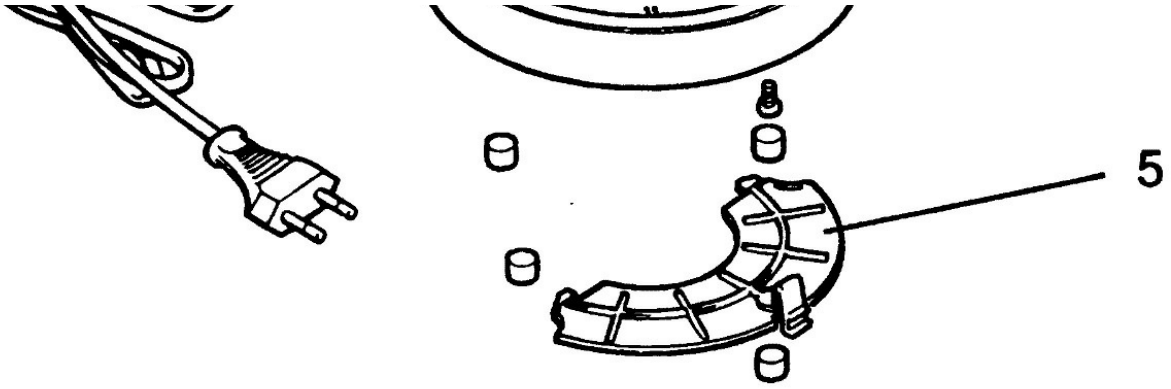
5