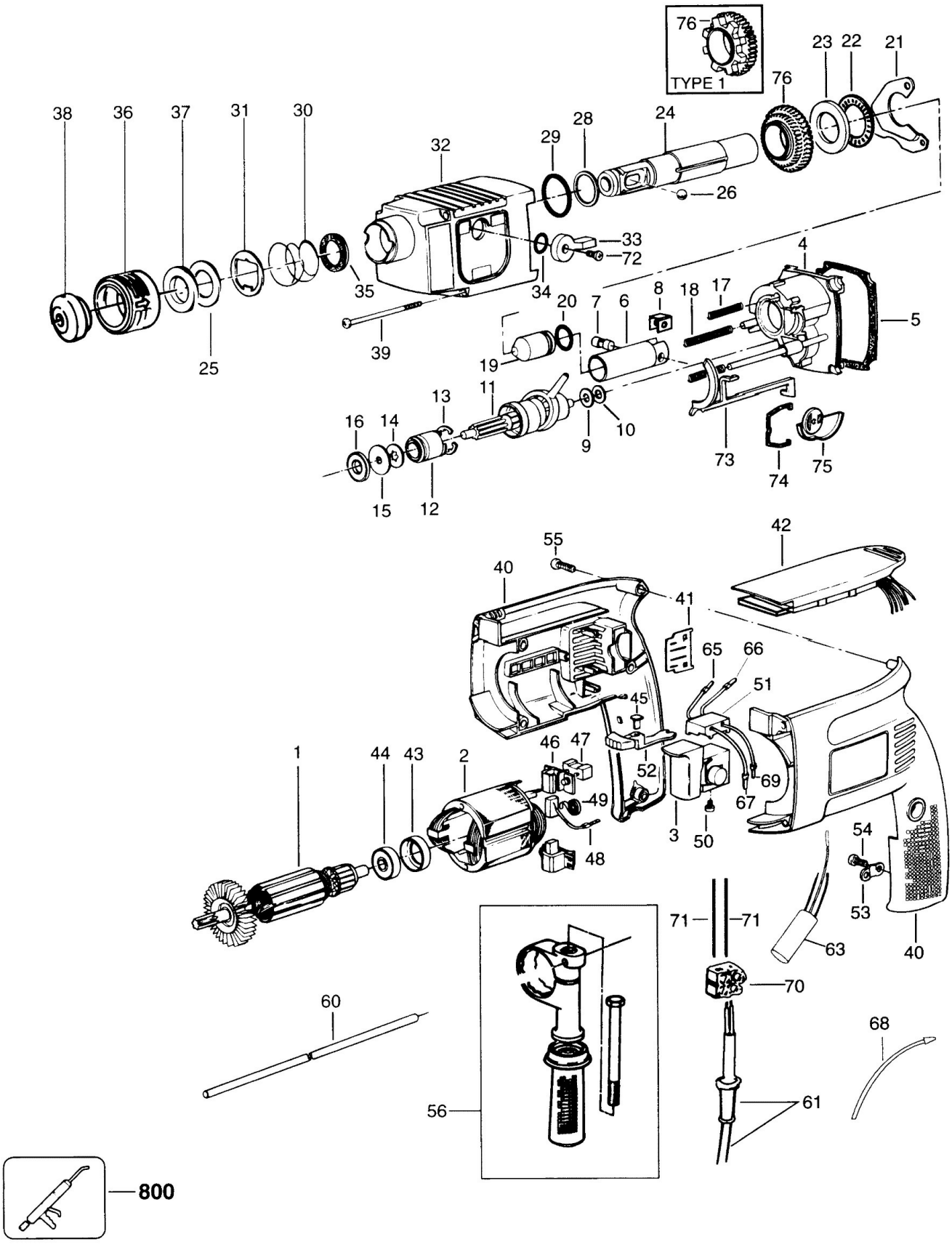
TYPE 1
76
23
22
21
38
36
37
31
30
32
29
28
24
26
33
72
35
34
4
20
7
6
8
18
17
5
39
25
19
11
13
16
14
10
9
73
74
75
15
12
42
55
40
41
65
66
51
45
1
44
43
2
46
47
52
69
67
49
3
50
48
54
53
71
71
63
40
70
60
68
56
61
800