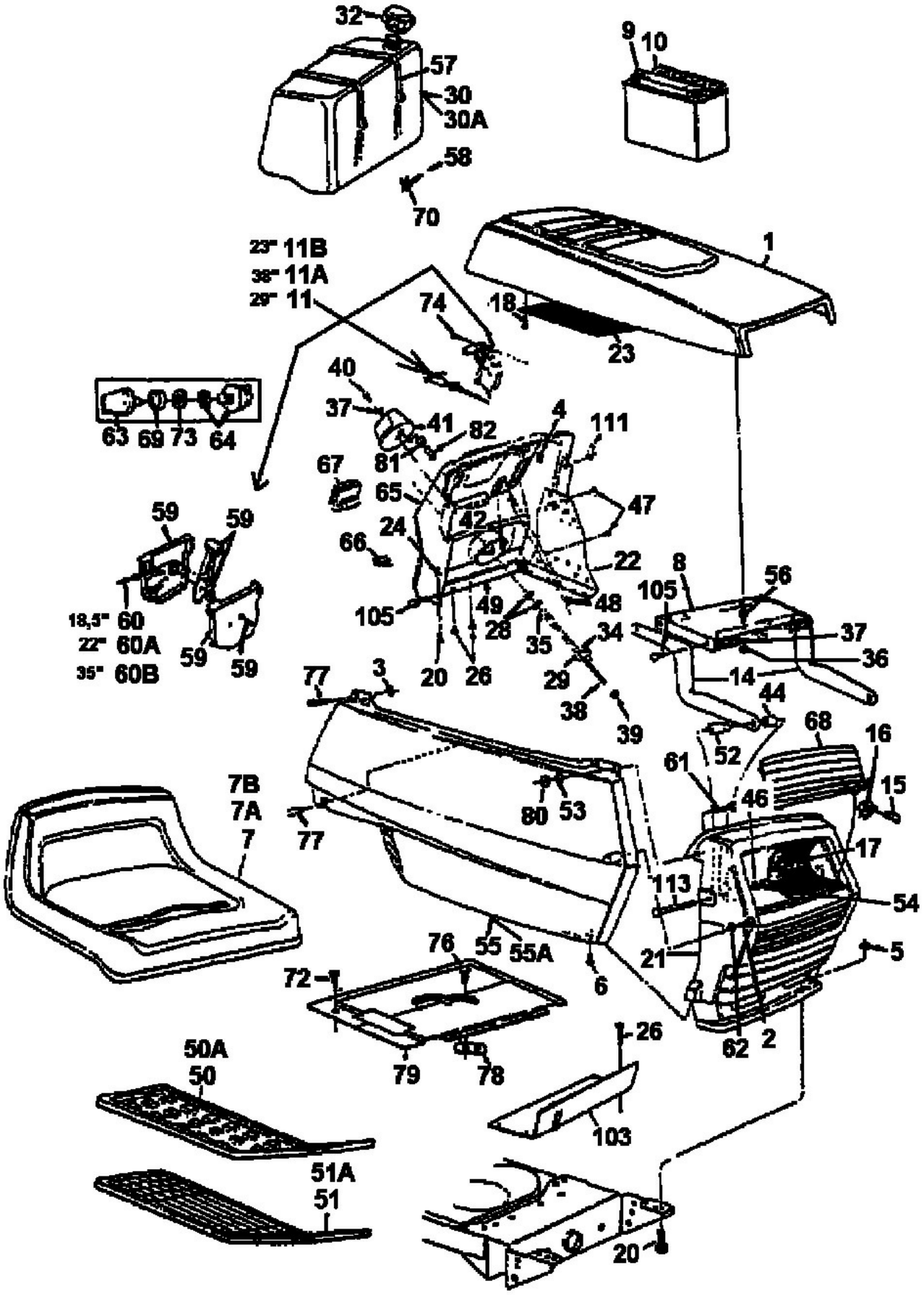
32
57
30
30A
58
70
9
10
1
23" 11B
38" 11A
29" 11
74
18
23
40
37
41
82
4
111
81
67
65
47
42
24
66
22
8
56
105
49
48
28
35
34
37
36
63 69 73 64
59
59
18,5" 60
22" 60A
35" 60B
59
59
20
26
29
14
44
77
3
38
39
68
16
52
61
15
46
7B
7A
7
77
80
53
17
113
54
76
55
55A
21
5
72
6
62
2
26
50A
50
79
78
103
51A
51
20

fag