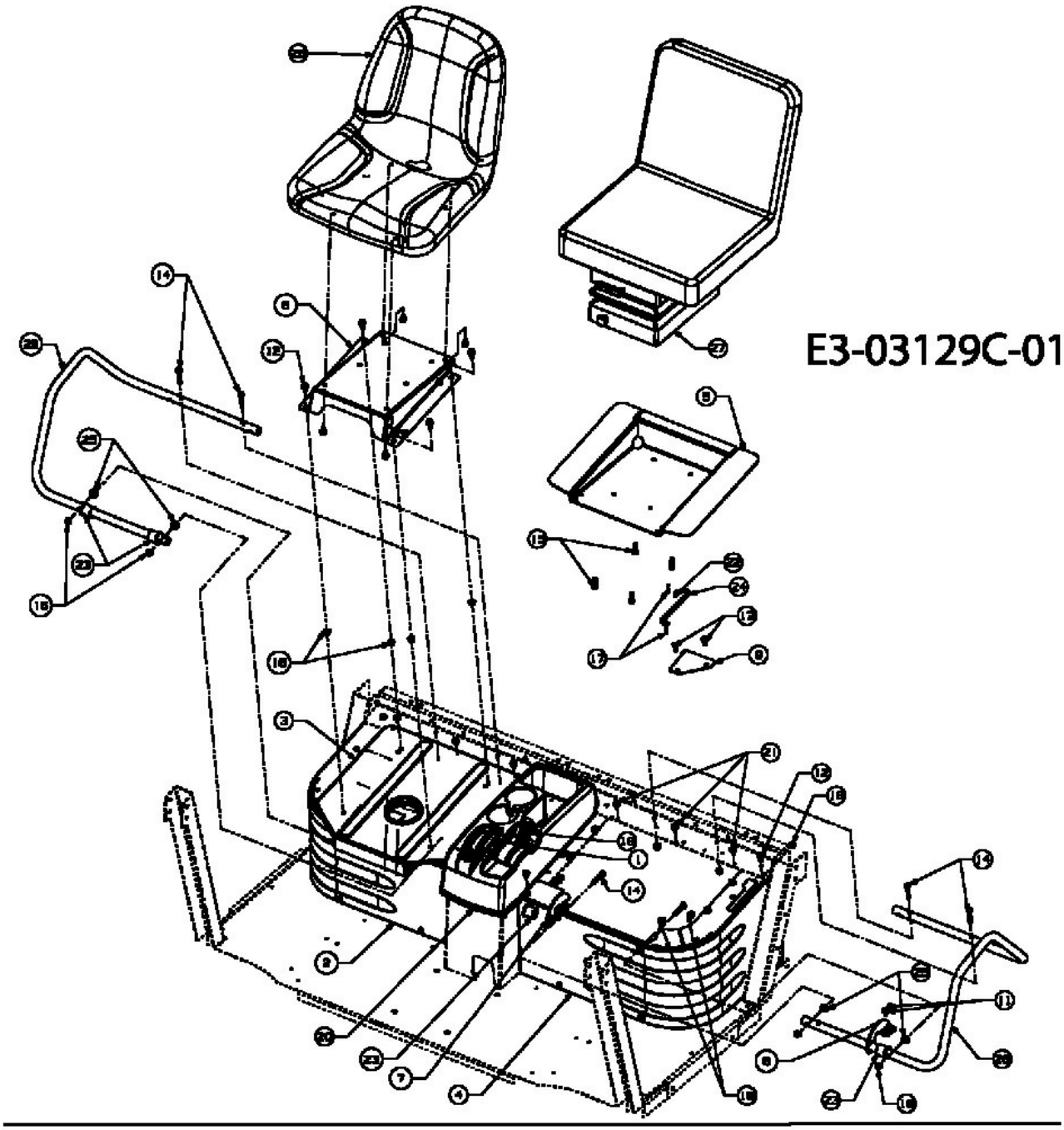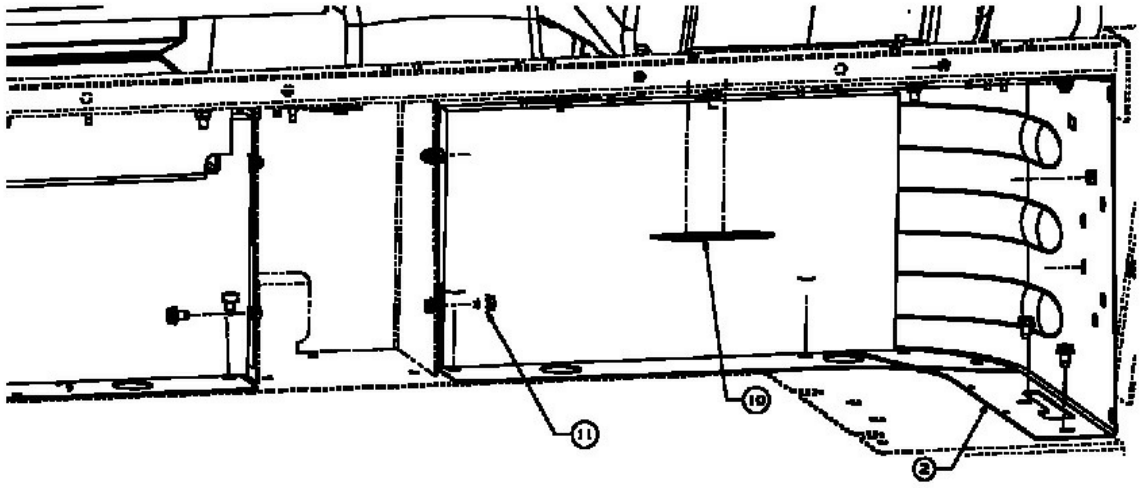
E3-03129C-01