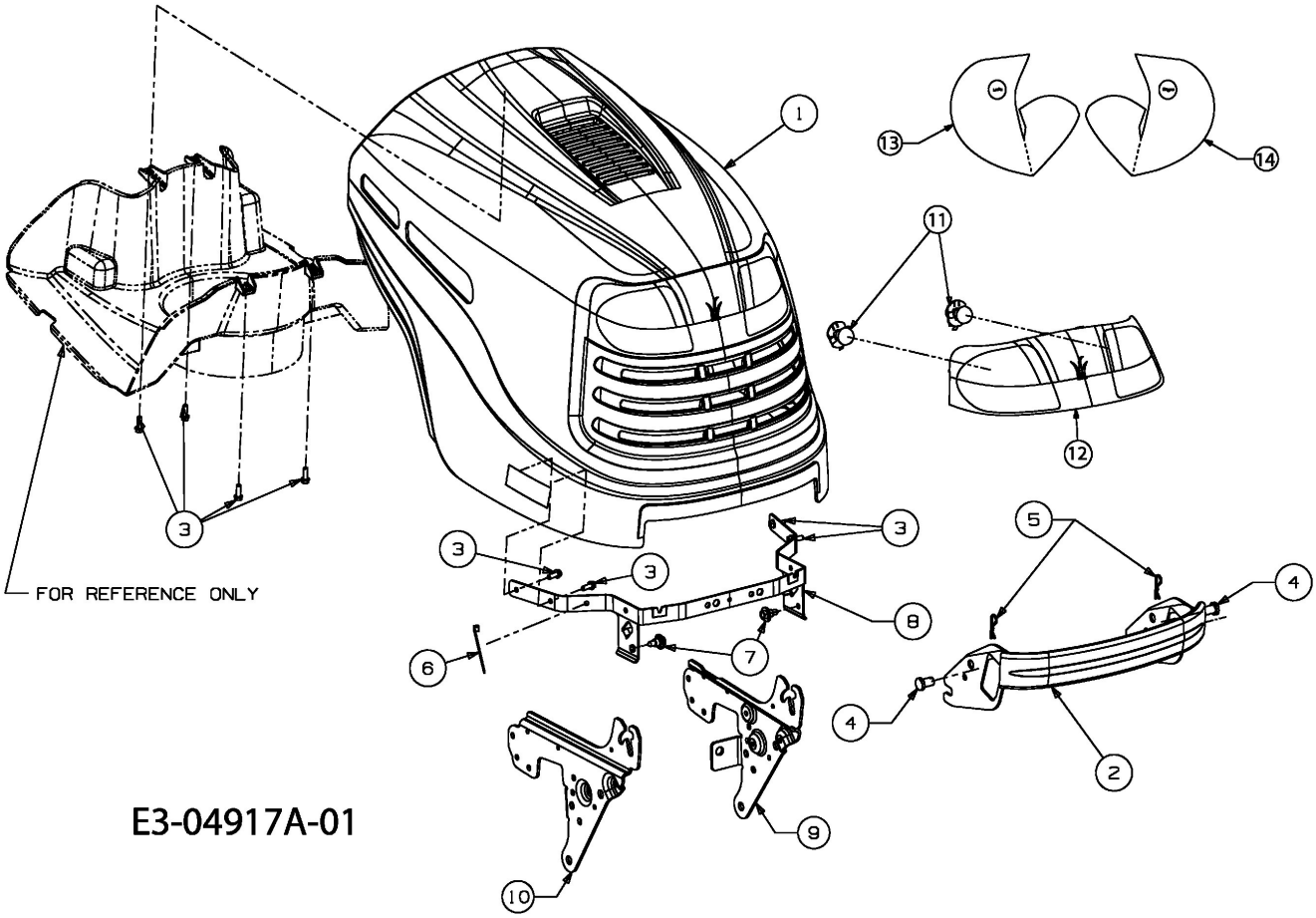

E3-04917A-01