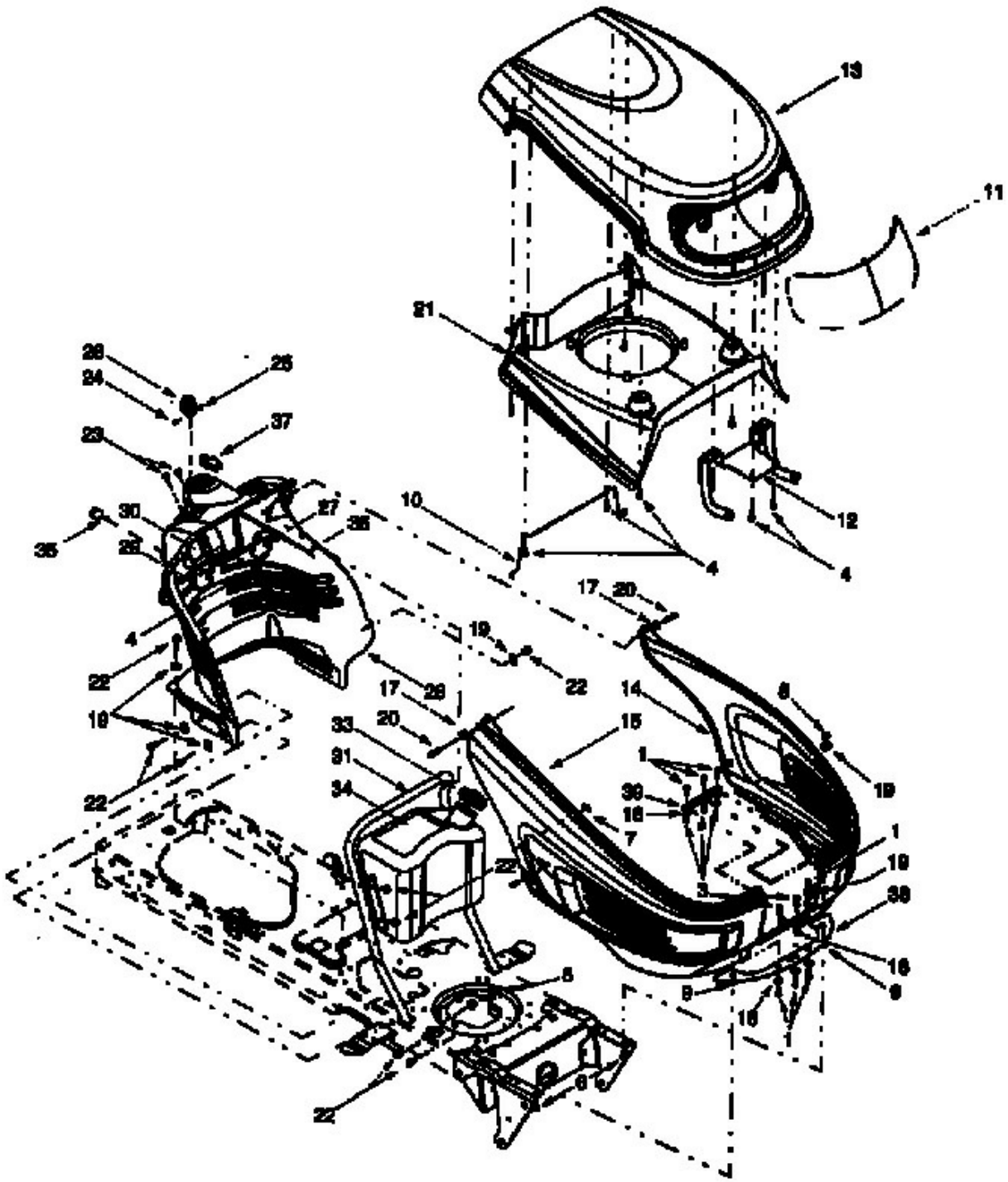
13
11
21
28
24
25
37
23
30
27
35
29
10
12
4
4
17
20
19
22
22
17
28
14
8
19
33
20
15
31
1
34
39
16
7
1
19
22
3
38
16
9
9
16
5
6
22