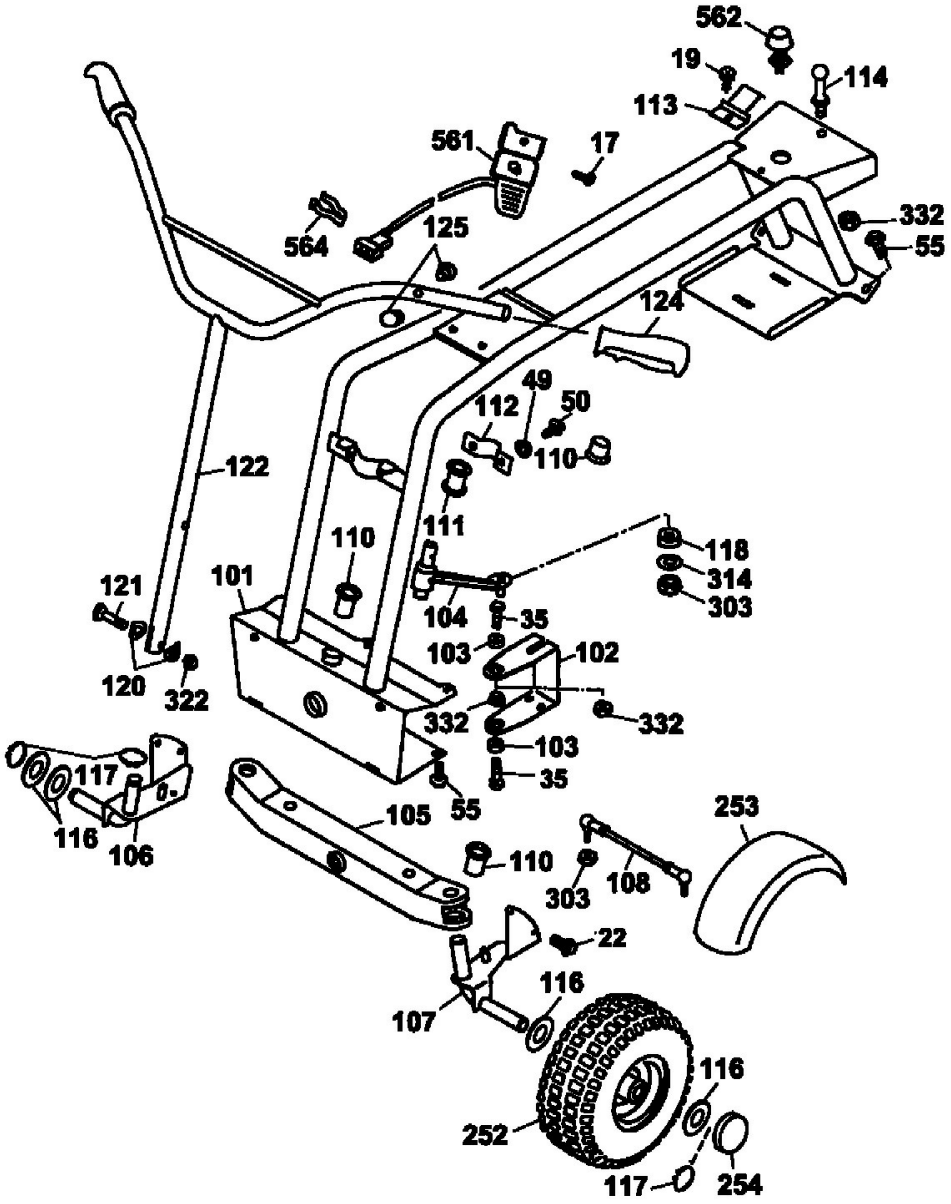
562
19
114
113
561
17
332
55
564
125
124
49
112
50
110
122
111
110
118
314
303
121
101
104
35
103
102
120
322
332
332
103
117
35
55
253
116
106
105
110
303
108
22
116
107
116
252
117
254